Häfele Mansio BE40 Sofa

271.89.20x
271.89.21x
271.89.220
271.89.222
271.89.223
271.89.230
271.89.231
271.89.10x
271.91.02x
271.91.05x
271.91.08x
271.91.10x
271.91.5xx

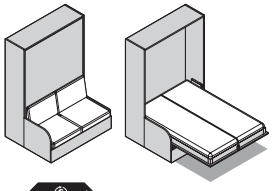

Häfele SE & Co KG · Adolf-Häfele-Str. 1 ·
D-72202 Nagold · www.hafele.com

(1) www.hafele.com.de/ins-doc-04744833

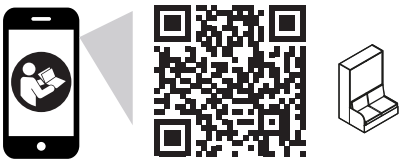

(2) www.hafele.com.de/ins-doc-04519605

(3) www.hafele.com.de/ins-doc-04521084

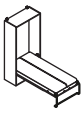

(4)

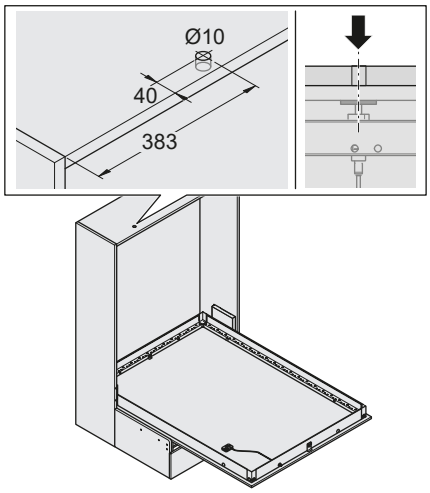

(5)

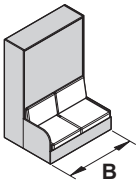

B	
≤119 cm	≤100 kg
≤179 cm	≤200 kg
>179 cm	≤300 kg

Deutsch

Montage

Montage und Installation ausschließlich durch eine Fachkraft mit geeigneter fachlicher Ausbildung und mit Kenntnissen und Erfahrung, sodass sie Gefahren erkennen und vermeiden kann, die in Verbindung mit den auszuführenden Tätigkeiten und deren Folgen steht.

Vor Montage, Installation und Inbetriebnahme des Produkts die separaten Montageanleitungen (1), (2) und (3) beachten. Die Montageanleitungen können mithilfe der QR-Codes oder der Internetadresse im Internet abgerufen werden. Wenn kein Download möglich ist, Montageanleitungen beim Hersteller anfordern.
Separate Anleitungen für optionales Zubehör beachten.

WARNUNG
Verletzungsgefahr bei umkippendem Möbel. Möbel mit zwei beiliegenden Sicherungsbeschlägen gemäß Montageanleitung mit einer Ausziehkraft von 400 N pro Sicherungsbeschlag gegen Kippen sichern. Bei Verwendung von Dübeln: Informieren Sie sich beim Dübelhersteller über die Ausziehkraft der Dübel.

VORSICHT
Verletzungsgefahr bei fehlerhafter Montage der Verriegelung: Bett kann sich eigenständig öffnen. Korrekte Funktion der Verriegelung im geschlossenen Zustand prüfen.

VORSICHT
Verletzungsgefahr bei zu hoher Tragkraft der Gasdruckfeder: Bett kann sich eigenständig schließen. Gasdruckfeder durch eine Gasdruckfeder mit geringerer Tragkraft ersetzen.

HINWEIS: Verwenden Sie nur Originalgasdruckfedern, die vom Hersteller für dieses Produkt vorgesehen sind.

Empfehlung: Bohrung zur Notentriegelung (4) anbringen, um das Öffnen bei Beschädigung oder Fehlfunktion des Öffnungsmechanismus zu ermöglichen.

Bedienung

Dieses Produkt kann von Kindern ab 8 Jahren und von Personen mit eingeschränkten körperlichen, sensorischen oder geistigen Fähigkeiten oder von Personen mit mangelnder Kenntnis oder Erfahrung benutzt werden, sofern sie in die sichere Benutzung und Handhabung des Produkts eingewiesen wurden und die damit verbundenen Risiken verstehen. Kinder dürfen nicht mit dem Produkt spielen. Reinigung und Unterhalt dürfen von Kindern nicht ohne Anleitung/Aufsicht ausgeführt werden. Reperatur darf nur durch Fachpersonal durchgeführt werden.

VORSICHT
Quetschgefahr an Schließkanten beim Schließen und zwischen Frontplatte und Auflage beim Öffnen. Bett beim Schließen an Griffaussparungen führen. Sicherstellen, dass sich keine Personen, Tiere oder Gegenstände im Bereich des öffnenden oder schließenden Möbels befinden.

HINWEIS: Beschädigung des Möbels wenn Maximallast überschritten wird. Maximallast entsprechend Tabelle (5) einhalten.

HINWEIS: Schimmelbildung bei zu hoher Feuchtigkeit der Matratze. Matratze vor dem Schließen auslüften.

HINWEIS: Bei Funktionsbeeinträchtigung des Öffnungsmechanismus: Öffnen mittels optionaler Notentriegelung (4) möglich. Bei Produkt ohne Notentriegelung und sonstiger Beschädigung oder Funktionsbeeinträchtigung: das Produkt nicht weiter nutzen oder bedienen, Kundendienst kontaktieren.

English

Installation

Assembly and installation may only be carried out by experts with the adequate level of professional training, knowledge and experience to recognise and avoid hazards that may arise in connection with their work and its outcomes.

Please note the separate installation instructions (1), (2) and (3) before assembly, installation and commissioning of the product. The installation instructions can be accessed on the Internet using the QR codes or the internet address.
If download is not possible, request installation instructions from the manufacturer.
Please follow the separate instructions for optional accessories.

WARNING
Risk of injury from tipping furniture. Secure furniture against tipping according to the installation instructions using the two enclosed securing brackets with a pull-out force of 400 N per securing bracket. When using wall plugs, ask the wall plug manufacturer about the pull-out force of the wall plugs.

CAUTION
Risk of injury if the lock is installed incorrectly: The bed can open on its own. Check that the lock is operating correctly when closed.

CAUTION
Risk of injury due to excessive load bearing capacity of the gas-filled strut: Bed can close. Replace the gas-filled strut with another that offers a lower load bearing capacity.

NOTE: Only use original gas-filled struts provided by the manufacturer for this product.

Recommendation: Drill hole for emergency release (4) to allow opening in case of damage or malfunction of the automatic opening mechanism.

Operation

This product may be used by children from 8 years of age and by persons with restricted physical, sensory or mental capabilities or with insufficient knowledge or experience, provided they have been instructed in the safe use and handling of the product and understand the associated risks. Children are not allowed to play with the product. Children are not allowed to carry out cleaning and maintenance without instruction/supervision. Repair work may only be carried out by qualified personnel.

CAUTION
Risk of crushing at closing edges when closing and between front panel and support when opening. Guide bed using handle recesses when closing. Make sure that no persons, animals or objects are in the area of the opening or closing furniture.

NOTE: Damage to furniture if the maximum load is exceeded. Observe the maximum load according to table (5).

732.22.287
[WS494]
HDE 06.08.2026

NOTE: Mould formation if the mattress is too damp. Air out the mattress before closing.

NOTE: In the event of functional impairment of the automatic opening mechanism: Opening is possible using the optional emergency release (4). For product without emergency release or other damage or functional impairment: Do not continue to use or operate the product, contact customer service.

Français

Montage

Montage et installation à réaliser exclusivement par une personne compétente ayant une formation professionnelle appropriée et disposant des connaissances et de l'expérience lui permettant de reconnaître et d'éviter les dangers liés aux activités à exercer et à leurs conséquences.

Avant le montage, l'installation et la mise en service du produit, respecter les instructions de montage séparées (1), (2) et (3). Les instructions de montage peuvent être consultées sur Internet à l'aide des codes QR ou de l'adresse Internet. Si le téléchargement est impossible, demander les instructions de montage au fabricant.

AVERTISSEMENT

Risque de blessures si les meubles se renversent. Conformément aux instructions de montage, protéger les meubles contre le basculement à l'aide des deux ferrures de sécurité jointes, avec une force d'extraction de 400 N par ferrure de sécurité. Si des chevilles sont utilisées : demandez au fabricant des chevilles quelle est leur force d'extraction.

ATTENTION

Risque de blessures en cas de montage incorrect du verrouillage : le lit risque de s'ouvrir automatiquement. Vérifier le bon fonctionnement du verrouillage en position fermée.

ATTENTION

Risque de blessures si la capacité de charge du ressort de pression à gaz est trop élevée : le lit peut se fermer tout seul. Remplacer le ressort de pression à gaz par un modèle à capacité de charge plus faible.

REMARQUE : n'utilisez que les ressorts de pression à gaz d'origine prévus par le fabricant pour ce produit.

Recommandation : procéder au perçage pour le déverrouillage d'urgence (4) afin de permettre l'ouverture en cas d'endommagement ou de dysfonctionnement du mécanisme d'ouverture.

Commande

Ce produit peut être utilisé par les enfants à partir de 8 ans et par les personnes ayant des capacités physiques, sensorielles ou mentales limitées, ou un manque de connaissances et d'expérience, à condition qu'elles aient été formées à l'utilisation et à la manipulation sûres du produit et qu'elles comprennent les risques associés. Les enfants ne doivent pas jouer avec le produit. Le nettoyage et l'entretien ne doivent pas être effectués par des enfants sans instruction/supervision. Les réparations doivent être confiées uniquement au personnel qualifié.

ATTENTION

Risque d'écrasement au niveau des arêtes de fermeture lors de la fermeture et entre la plaque frontale et le support lors de l'ouverture. Guider le lit au moyen des échancrures de préhension lors de sa fermeture. S'assurer qu'aucune personne, aucun animal ou objet ne se trouve dans le rayon d'ouverture et de fermeture du meuble.

REMARQUE : le mobilier sera endommagé si la charge maximale est dépassée. Respecter la charge maximale conformément au tableau (5).

REMARQUE : formation de moisissures si le matelas est trop humide. Aérer le matelas avant de le fermer.

REMARQUE : en cas de dysfonctionnement du mécanisme d'ouverture : ouverture possible à l'aide du déverrouillage d'urgence (4) en option. Si le produit n'est pas équipé d'un déverrouillage d'urgence et s'il présente d'autres dommages ou dysfonctionnements : ne plus utiliser ni manipuler le produit, contacter le service après-vente.

Nederlands

Montage

Montage en installatie uitsluitend door een vakman met een adequate vakopleiding en met kennis en ervaring, zodat hij de risico's die samenhangen met de uit te voeren werkzaamheden en de gevolgen ervan kan herkennen en vermijden.

Neem vóór montage, installatie en ingebruikname van het product de afzonderlijke montagehandleidingen (1), (2) en (3) in acht. De montagehandleidingen kunnen met behulp van de QR-codes of het internetadres op het internet worden opgeroepen. Vraag, als downloaden niet mogelijk is, de montagehandleidingen bij de fabrikant aan.
Neem afzonderlijke handleidingen voor optionele accessoires in acht.

WAARSCHUWING

Risico lichamelijk letsel door kantelend meubel. Meubel met tweetal meegeleverd veiligheidsbeslag overeenkomstig montagehandleiding met een uittrekkracht van 400 N per veiligheidsbeslag borgen tegen kantelen. Bij gebruik van deuvels: informeer bij de deuvelfabrikant over de uittrekkracht van de deuvels.

VOORZICHTIG

Risico lichamelijk letsel bij verkeerde montage van de vergrendeling: bed kan uit zichzelf worden geopend. Controleer de correcte werking van de vergrendeling in gesloten toestand.

VOORZICHTIG

Risico lichamelijk letsel bij te hoog draagvermogen van de gasdrukveer: bed kan zelfstandig sluiten. Gasdrukveer door een gasdrukveer met lager draagvermogen vervangen.

OPMERKING: Gebruik uitsluitend originele gasdrukveren, die door de fabrikant voor dit product voorgeschreven zijn.

Advies: Boorgat voor noodontgrendeling (4) aanbrengen om het openen bij beschadiging of storing van het openingsmechanisme mogelijk te maken.

Bediening

Dit product kan worden gebruikt door kinderen vanaf 8 jaar en door personen met beperkte fysieke, zintuiglijke of geestelijke vaardigheden, of door personen met een gebrek aan kennis of ervaring, op voorwaarde dat ze worden geïnstrueerd om het product veilig te gebruiken en de daaraan verbonden risico's te begrijpen. Kinderen mogen niet met het product spelen. Reiniging en onderhoud door kinderen mag niet zonder begeleiding/toezicht worden uitgevoerd. Reparatie mag alleen door vakpersoneel worden uitgevoerd.

VOORZICHTIG

Beknellingsgevaar aan sluitkanten bij het sluiten en tussen frontplaat en steun bij het openen. Bed bij het sluiten aan de greepuitsparingen geleiden. Zorg ervoor dat er zich geen personen, dieren of voorwerpen bevinden in het openende of sluitende meubel.

OPMERKING: Beschadiging van het meubel wanneer maximale belasting wordt overschreden. Maximale belasting volgens tabel (5) aanhouden.

OPMERKING: Schimmelvorming bij te hoge vochtigheid van de matras. Matras voor het sluiten luchten.

OPMERKING: Bij functionele beperking van het openingsmechanisme: openen d.m.v. optionele noodontgrendeling (4) mogelijk. Bij een product zonder noodontgrendeling en bij overige beschadiging of functionele beperking: het product niet blijven gebruiken of bedienen en contact opnemen met de klantenservice.

Italiano

Montaggio

Montaggio e installazione esclusivamente a cura di un tecnico esperto di montaggio, che dispone di una formazione specifica e delle conoscenze nonché dell'esperienza idonee, in modo tale da essere in grado di riconoscere e di evitare i pericoli legati alle attività da svolgere e alle conseguenze da esse derivanti.

Prima del montaggio, dell'installazione, della messa in funzione del prodotto, osservare le istruzioni di montaggio fornite separatamente (1), (2) e (3). Le istruzioni di montaggio possono essere richiamate su Internet utilizzando un codice QR oppure dall'indirizzo Internet. Se non è possibile scaricare le istruzioni di montaggio, richiederle al produttore. Consultare le istruzioni separate per gli accessori opzionali.

AVVERTENZA

Rischio di lesioni causate da mobili che si ribaltano. Proteggere contro il ribaltamento i mobili con due staffe antiribaltamento in base alle istruzioni di montaggio con una forza di trazione di 400 N per staffa antiribaltamento. In caso di utilizzo di tasselli: chiedere informazioni sulla forza di trazione al produttore dei tasselli.

ATTENZIONE

Pericolo di lesioni in caso di montaggio errato del bloccaggio: il letto può aprirsi autonomamente. Controllare il corretto funzionamento del bloccaggio in posizione chiusa.

732.22.287
[WS494]
HDE 06.08.2026

ATTENZIONE
Rischio di lesioni con una portata troppo elevata della molla a gas: il letto si chiude autonomamente. Sostituire la molla a gas con una molla a gas di portata inferiore.

NOTA: utilizzare solo molle a gas originali previste dal produttore per questo articolo.

Raccomandazione: praticare un foro per lo sblocco di emergenza (4) per consentire l'apertura in caso di danneggiamento o malfunzionamento del meccanismo d'apertura.

Uso
Questo prodotto può essere usato da bambini a partire da 8 anni e da persone con ridotte capacità fisiche, sensoriali o mentali o con mancanza di conoscenza ed esperienza se hanno ricevuto istruzioni sull'uso e la manipolazione del prodotto in modo sicuro e comprendono i pericoli connessi. I bambini non devono giocare con il prodotto. La pulizia e la manutenzione non devono essere eseguite dai bambini senza guida/supervisione. Gli interventi di riparazione devono essere eseguiti esclusivamente da personale qualificato.

ATTENZIONE
Pericolo di schiacciamento sui bordi di chiusura durante la chiusura e tra piastra del telaio frontale e supporto durante l'apertura. Durante la chiusura guidare il letto sugli incavi per l'impugnatura. Assicurarsi che non vi siano persone, animali o oggetti in prossimità del mobile in apertura o in chiusura.

NOTA: danni al mobile in caso di superamento del carico massimo. Rispettare il carico massimo secondo la tabella (5).

NOTA: formazione di muffa in caso di umidità troppo elevata del materasso. Far prendere aria al materasso prima della chiusura.

NOTA: in caso di malfunzionamento del meccanismo d'apertura: apertura possibile tramite sblocco di emergenza opzionale (4). In caso di prodotto senza sblocco di emergenza e altri danni o alterazioni funzionali: non utilizzare il prodotto, contattare il servizio clienti.

Español

Montaje
Montaje e instalación exclusivamente por una persona capacitada con la formación profesional adecuada y con conocimientos y experiencia para poder reconocer y evitar los peligros relacionados con las actividades a realizar y sus consecuencias.

Antes del montaje, la instalación y la puesta en servicio del producto, tenga en cuenta las instrucciones de montaje (1), (2) y (3) por separado. Las instrucciones de montaje pueden consultarse en Internet mediante los códigos QR o la dirección de Internet. Si no es posible la descarga, solicite las instrucciones de montaje al fabricante.
Observe las instrucciones separadas para los accesorios opcionales.

ADVERTENCIA
Riesgo de lesiones si los muebles se vuelcan. Asegure los muebles contra el vuelco con dos herrajes de seguridad adjuntos según las instrucciones de montaje, con una fuerza de extracción de 400 N por herraje de seguridad. Si se utilizan tacos: pregunte al fabricante de tacos sobre la fuerza de extracción de los mismos.

PRECAUCIÓN
Riesgo de lesiones en caso de montaje incorrecto del bloqueo: la cama puede abrirse por sí misma. Compruebe el funcionamiento correcto del bloqueo en estado cerrado.

PRECAUCIÓN
Riesgo de lesiones si la capacidad de carga del muelle de gas es demasiado alta. La cama puede cerrarse por sí misma. Sustituya el muelle de gas por otro con menor capacidad de carga.

NOTA: Utilice solo los muelles de gas originales previstos por el fabricante para este producto.

Recomendación: Taladre un agujero para el desbloqueo de emergencia (4) que permita la apertura en caso de daño o mal funcionamiento del mecanismo de apertura automática.

Manejo
Este producto puede ser utilizado por niños a partir de 8 años y por personas con capacidades físicas, sensoriales o mentales reducidas o con falta de conocimientos y experiencia, si han sido instruidas en el uso y manejo seguro del producto y comprenden los peligros que conlleva. Los niños no deben jugar con el producto. La limpieza y el mantenimiento no deben ser realizados por niños sin supervisión. Las reparaciones sólo deben ser realizadas por personal cualificado.

PRECAUCIÓN
Peligro de aplastamiento en los bordes de cierre al cerrarse y entre el panel frontal y el soporte al abrirse. Guiar la cama al cerrar por las escotaduras de la manilla. Asegúrese de que no haya personas, animales u objetos en la zona de apertura o cierre del mueble.

NOTA: Daños en el mueble si se supera la carga máxima. Respete la carga máxima según la tabla (5).

NOTA: Se formará moho si el colchón está demasiado húmedo. Ventile el colchón antes de cerrarlo.

NOTA: En caso de mal funcionamiento del mecanismo de apertura automática: apertura posible mediante desbloqueo de emergencia opcional (4). Si el producto no dispone de desbloqueo de emergencia y presenta otros daños o su funcionamiento se ve afectado: no siga utilizando ni haciendo funcionar el producto, póngase en contacto con el servicio de atención al cliente.

Português

Instalação
A montagem e instalação só podem ser realizadas por especialistas com o nível adequado de treinamento profissional, conhecimento e experiência para reconhecer e evitar riscos que possam surgir em conexão com seu trabalho e seus resultados.

Observe as instruções de instalação separadas (1), (2) e (3) antes da montagem, instalação e colocação do produto em operação. As instruções de instalação podem ser acessadas na Internet usando os códigos QR ou o endereço de internet. Se não for possível fazer o download, solicite as instruções de instalação do fabricante.
Siga as instruções separadas para os acessórios opcionais.

AVISO
Risco de ferimentos pelo tombamento de móveis. Proteja os móveis contra tombamento de acordo com as instruções de instalação usando os dois suportes de fixação incluídos com uma força de extração de 400 N por suporte de fixação. Ao usar buchas de parede, pergunte ao fabricante da bucha de parede sobre a força de extração das buchas.

CUIDADO
Risco de lesão se a fechadura for instalada incorretamente: a cama pode abrir por conta própria. Verifique se a fechadura está funcionando corretamente quando fechada.

CUIDADO
Risco de lesão devido à capacidade de carga excessiva do compasso a gás: a cama pode fechar. Substitua o compasso a gás por outro que ofereça uma menor capacidade de carga.

NOTA: use apenas compassos a gás originais fornecidos pelo fabricante para este produto.

Recomendação: furo para desbloqueio de emergência (4) para permitir a abertura em caso de dano ou mau funcionamento do mecanismo de abertura automática.

Funcionamento
Este produto pode ser usado por crianças a partir dos 8 anos de idade e por pessoas com capacidades físicas, sensoriais ou mentais restritas ou com conhecimento ou experiência insuficiente, desde que tenham sido instruídas quanto ao uso seguro e manuseio do produto e compreendam os riscos associados. As crianças não podem brincar com o produto. As crianças não podem realizar limpeza e manutenção sem instrução/supervisão. O trabalho de reparo só pode ser realizado por pessoal qualificado.

CUIDADO
Risco de esmagamento nas bordas de fechamento ao fechar e entre o painel frontal e o suporte ao abrir. Guie a cama usando os puxadores embutidos ao fechar. Certifique-se de que nenhuma pessoa, animal ou objeto esteja na área de abertura ou fechamento do móvel.

NOTA: danos ao móvel se a carga máxima for excedida. Observe a carga máxima de acordo com a tabela (5).

NOTA: pode ocorrer formação de bolor se o colchão estiver muito úmido. Ventile o colchão antes de fechar.

NOTA: em caso de comprometimento funcional do mecanismo de abertura automática: é possível abrir usando o desbloqueio de emergência opcional (4). Para produto sem desbloqueio de emergência, ou outro dano ou comprometimento funcional: não continue a usar ou operar o produto, entre em contato com o atendimento ao cliente.

Dansk

Montering

Montering og installation må udelukkende foretages af en fagmand med egnet faglig uddannelse samt viden og erfaring, så de farer, der følger med udførelsen af arbejdet, kan registreres og undgås.

Se de separate montagevejledninger (1), (2) og (3) inden montering, installation og opstart af produktet. Montagevejledningerne kan hentes med QR-koden eller på hjemmesiden. Hvis montagevejledningerne ikke kan downloades, rekvireres de hos producenten.
Overhold de separate anvisninger for ekstratilbehør.

ADVARSEL
Fare for kvæstelser på grund af et møbel, der vælter. Sikr møblerne mod at vælte iht. monteringsvejledningen med de to medfølgende sikringsbeslag med en udtrækningskraft på 400 N pr. sikringsbeslag. Ved brug af dyvler: Spørg producenten af dyvlerne om dyvlernes udtrækningskraft.

FORSIGTIG
Fare for kvæstelser ved forkert montering af aflåsningen: Sengen kan lukkes automatisk. Kontroller aflåsningens korrekte funktion i lukket tilstand.

FORSIGTIG
Fare for kvæstelser på grund af gastrykfjedernes for høje bæreevne: Sengen kan lukkes automatisk. Udskift gastrykfjederen med en gastrykfjeder med lavere bæreevne.

HENVISNING: Brug kun originale gastrykfjedere, som iflg. producenten er egnede til dette produkt.

Anbefaling: Placering en boring til nødoplåsning (4) for at gøre det muligt at åbne, hvis åbningsmekanismen er beskadiget eller ikke fungerer korrekt.

Betjening

Dette produkt kan bruges af børn fra 8 år og opefter og personer med nedsatte fysiske, sensoriske eller mentale evner eller manglende viden og erfaring, hvis de er blevet instrueret i sikker brug og håndtering af produktet og forstår de farer, der er forbundet med det. Børn må ikke lege med produktet. Rengøring og vedligeholdelse må ikke udføres af børn uden vejledning/opsyn. Reparation må kun udføres af fagpersonale.

FORSIGTIG
Fare for at komme i klemme ved lukkekanter i forbindelse med lukningen og mellem frontplade og underlag ved åbningen. Luk sengen ved at tage fat i udsparingerne. Kontroller, at der ikke er personer, dyr eller genstande i området ved møblet, når det åbnes eller lukkes.

HENVISNING: Møblet kan blive beskadiget, hvis den maksimale belastning overskrides. Overhold den maksimale belastning iht. tabellen (5).

HENVISNING: Skimmeldannelse, hvis madrassen er for fugtig. Luft madrassen inden lukning.

HENVISNING: I tilfælde af funktionsnedsættelse i åbningsmekanismen: Åbning mulig ved hjælp af den valgfrie nødoplåsning (4). Hvis produktet ikke har en nødoplåsninig og på anden måde er beskadiget, eller dets funktion er forringet: Fortsæt ikke med at bruge eller betjene produktet, og kontakt kundeservice.

Norsk

Montering

Montering og installasjon skal utelukkende utføres av fagfolk med egnet utdannelse og med kunnskap og erfaring, slik at de kan registrere og unngå farer i forbindelse med oppgavene som skal utføres, og følgene av disse.

Før montering, installasjon og igangkjøring av produktet må det tas hensyn til de separate monteringsanvisningene (1), (2) og (3). Monteringsanvisningene kan hentes fra Internett ved hjelp av QR-kodene eller Internett-adressen. Be om monteringsanvisningen fra produsenten hvis ikke nedlasting er mulig.
Overhold de separate anvisninger for ekstratilbehør.

ADVARSEL
Fare for personskader hvis møbelet velter. Sikre møbelet mot å velte med de to sikringsbeslagene som følger med, i henhold til monteringsanvisningen. Bruk en uttrekkingskraft å 400 N per sikringsbeslag. Ved bruk av plugger: Ta kontakt med pluggprodusenten og forhør deg om uttrekkingskraften til pluggene.

FORSIKTIG
Fare for personskade hvis låsen er feilmontert: Senga kan åpnes av seg selv. Kontroller at låsen fungerer korrekt i lukket tilstand.

FORSIKTIG
Fare for personskader ved for høy bærekraft i gasstrykkfjæra: Senga kan lukkes av seg selv. Erstatt gasstrykkfjæra med en gasstrykkfjær med mindre bærekraft.

MERK: Bruk kun originale gasstrykkfjærer som produsenten har godkjent for dette produktet.

Anbefaling: Bor hull for nødutløser (4) for å muliggjøre åpning i tilfelle skade eller funksjonsfeil i åpningsmekanismen.

Betjening

Dette produktet kan brukes av barn fra 8 år og av personer med begrensede fysiske, sensoriske eller mentale evner eller av personer med mangel på kunnskap eller erfaring, forutsatt at de har fått opplæring i sikker bruk og håndtering av produktet og forstår risikoene som er forbundet med det. Barn må ikke leke med produktet. Rengjøring og vedlikehold må ikke utføres av barn uten veiledning/tilsyn. Reparasjon må kun utføres av fagpersonell.

FORSIKTIG
Klemfare på lukkekanter ved lukking og mellom frontpanel og feste ved åpning. Før senga ved utsparingene under lukking. Sikre at det ikke befinner seg personer, dyr eller gjenstander i området der møbelet åpnes eller lukkes.

MERK: Skader på møbelet hvis maksimalbelastningen overskrides. Overhold maksimal last i henhold til tabell (5).

MERK: Muggdannelse ved for mye fukt i madrassen. Luft madrassen før lukking.

MERK: Ved funksjonsfeil i åpningsmekanismen: Åpning er mulig ved hjelp av nødutløseren (4) (ekstrautstyr). Hvis produktet ikke har nødutløser og på annen måte er skadet eller har nedsatt funksjon: Ikke fortsett å bruke eller betjene produktet, kontakt kundeservice.

Svenska

Montering

Montering och installation ska endast utföras av en specialist inom möbeltillverkning som har fackutbildning och som har kunskap och erfarenhet så att faror som uppstår i samband med det arbete som ska utföras och följderna av detta kan upptäckas och undvikas.

Innan produkten monteras, installeras och tas i drift ska de separata monteringsanvisningarna (1), (2) och (3) beaktas. Du kan hämta monteringsanvisningarna på Internet genom att scanna QR-koden eller gå till webbadressen. Om det inte går att ladda ner monteringsanvisningarna ska du beställa dem från tillverkaren.
Följ de separata anvisningarna till det extra tillbehöret.

VARNING
Risk för personskador om en möbel välter. Fixera inredningen enligt monteringsanvisningen med de två bifogade säkerhetsbeslagen och hållfasthet 400 N per säkerhetsbeslag, så att den inte kan välta. Vid användning av pluggar: Fråga pluggtillverkaren gällande pluggarnas hållfasthet.

SE UPP
Risk för personskador om låset monteras fel: Sängen kan öppnas av sig själv. Kontrollera att låset fungerar korrekt i stängt läge.

SE UPP
Risk för personskador om gasfjädern har för stor bärförmåga: Sängen kan stängas av sig själv. Byt ut gasfjädern mot en gasfjäder med mindre bärförmåga.

OBS! Använd bara originalgasfjädrar, som tillverkaren har godkänt för produkten.

Rekommendation: Borra ett hål för nödupplåsning (4) så att det går att öppna vid skada eller om öppningsmekanismen inte fungerar korrekt.

Användning

Den här produkten kan användas av barn som är 8 år eller äldre och personer med begränsad fysisk, sensorisk eller mental förmåga eller bristande kunskap eller erfarenhet, förutsatt att de har informerats om hur man använder och hanterar produkten säkert och förstår riskerna med detta. Barn får inte leka med produkten. Rengöring och underhåll får inte utföras av barn utan instruktioner/uppsikt. Reparationer får endast utföras av kvalificerad personal.

SE UPP
Risk att klämmas på låskanter vid stängning samt mellan frontplatta och fäste öppning. Sätt händerna i greppurtagen när du stänger sängen. Se till att det inte finns några personer, djur eller föremål i området där möbeln öppnas eller stängs.

OBS: Möbeln skadas om maxlasten överskrids. Beakta maxlasten enligt tabell (5).

OBS: Risk för mögel om madrassen är fuktig. Vädra madrassen innan sängen stängs.

OBS: Om öppningsmekanismen inte fungerar korrekt: Det går att öppna med valfri nödupplåsning (4). Om produkten saknar nödupplåsning eller på annat sätt är skadad eller har nedsatt funktion: Sluta använda produkten och kontakta kundtjänst.

732.22.287
[WS494]
HDE 06.08.2026

Suomi

Asennus

Tuotteen asennuksen ja liittämisen saa suorittaa ainoastaan ammattihenkilö, jolla on ammatillinen koulutus ja tarvittavat tiedot ja kokemus, siten että hän voi tunnistaa ja välttää suoritettavista toimenpiteistä ja niiden seurauksista aiheutuvat vaarat.

Lue erilliset asennusohjeet (1), (2) ja (3) ennen tuotteen asennusta ja käyttöönottoa. Asennusohjeet voidaan ladata QR-koodilla tai internetistä. Mikäli lataaminen ei ole mahdollista, pyydä asennusohjeet valmistajalta.
Noudata valinnaisia lisävarusteita koskevia erillisiä ohjeita.

VAROITUS
Kaatuvasta kalusteesta aiheutuva loukkaantumisvaara. Varmista kaluste kaatumiselta kahdella mukana toimitetulla (400 N:n ulosvetovoiman) varmistushelalla asennusohjeen mukaisesti. Käytettäessä tulppia: ota tulppien valmistajalta selvää tulppien ulosvetovoimasta.

VAROVASTI
Väärin asennetusta lukituksesta aiheutuva loukkaantumisvaara: Vuode saattaa avautua itsestään. Tarkista, että suljetun kalusteen lukitus toimii oikein.

VAROVASTI
Liian korkean kantavuuden kaasujousesta aiheutuva loukkaantumisvaara. Vuode voi sulkeutua itsestään. Korvaa kaasujousi alhaisemman kantavuuden kaasujousella.

OHJE: käytä ainoastaan alkuperäisiä kaasujousia, jotka valmistaja on tarkoittanut käytettäväksi tuotteen kanssa.

Suositus: Poraa reikä hätäavaussokkaan (4) saakka. Niin kalusteen saa auki silloinkin, jos avausmekanismissa on vaurio tai toimintahäiriö.

Käyttö

Yli 8-vuotiaat lapset ja henkilöt, joilla on fyysisiä, aisteihin tai ajatustoimintaan liittyviä rajoitteita tai joilla ei ole tietoa tai kokemusta laitteen käytöstä, saavat käyttää tätä tuotetta, jos heille neuvotaan tuotteen turvallinen käyttö ja käsittely ja jos he ymmärtävät niihin liittyvät vaarat. Lapset eivät saa leikkiä tällä tuotteella. Lapset eivät saa puhdistaa tai huoltaa tätä tuotetta ilman ohjeistusta tai valvontaa. Vain ammattilaiset saavat korjata tuotteen.

VAROVASTI
Puristumisvaara suljettavan kalusteen kääntyvien reunojen välissä ja avattavan kalusteen etulevyn ja alustan välissä. Ohjaa vuodetta kahvasyvennyksistä sulkemisen aikana. Varmista, että avautuvan tai sulkeutuvan kalusteen lähellä ei ole ihmisiä, eläimiä tai esineitä.

OHJE: kalusteen vaurioituminen maksimikuorman ylittyessä. Noudata taulukossa (5) annettua maksimikuormaa.

OHJE: liian kosteaan patjaan voi muodostua hometta. Tuuleta patja ennen sulkemista.

OHJE: Jos avausmekanismissa on toimintahäiriö: Kalusteen voi avata lisävarusteena saatavalla hätäavaussokalla (4). Jos tuotteessa ei ole hätäavaussokkaa tai siinä on muunlainen vaurio tai toimintahäiriö: Älä jatka tuotteen käyttöä, vaan ota yhteyttä asiakaspalveluun.

Eesti

Paigaldamine

Kokkupanekut ja paigaldamist võib teostada ainult vastava hariduse, teadmiste ja kogemustega spetsialist, kes suudab ette näha ja vältida riske, mis võivad tekkida seoses tehtava tööga või selle tagajärjel.

Enne toote kokkupanekut, paigaldamist ja kasutusele võtmist tutvuge eraldi paigaldusjuhenditega (1), (2) ja (3). Paigaldusjuhendeid saab ruutkoodide või internetiaadressi abil avada internetis. Kui allalaadimine pole võimalik, võib paigaldusjuhendeid küsida tootjalt. Järgige eraldi juhiseid lisatarvikute kohta.

HOIATUS
Kehavigastuste oht mööbli ümbermineku korral! Kahe lisatud ohutustarvikuga mööbel tuleb tulenevalt paigaldusjuhendist kinnitada 400 N väljatõmbejõuga ohutustarvikuga, et vältida ümber kukkumist. Tüüblite kasutamisel: uurige tüüblitootjalt tüüblite tõmbejõu kohta.

ETTEVAATUST
Kehavigastuste oht valesti paigaldatud lukustuse tõttu: voodi võib ise avaneda. Kontrollige, kas lukustus töötab korralikult, kui see on suletud olekus.

ETTEVAATUST
Kehavigastuste oht gaasvedru liiga suure kandevõime tõttu: voodi võib ise sulguda. Asendage gaasivedru väiksema kandejõuga gaasvedruga.

MÄRKUS: kasutage üksnes originaal gaasivedrusid, mis on tootja poolt selle toote jaoks ette nähtud.

Soovitus: puurige avariivabastuse (4) jaoks auk, et võimaldada avamine avamismehhanism kahjustuse või talitlushäire korral.

Kasutamine

Seda toodet võivad kasutada lapsed alates 8. eluaastast ja piiratud füüsiliste, sensoorsete või vaimsete võimetega inimesed või inimesed, kellel puuduvad teadmised või kogemused, eeldusel, et neid on juhendatud toote ohutu kasutamise ja käsitsemise kohta ning nad mõistavad sellega seotud riske. Lapsed ei tohi tootega mängida. Lapsed ei tohi ilma juhendamiseta/järelevalveta teostada puhastust ja hooldust. Remonti võivad teostada ainult eripersonal.

ETTEVAATUST
Muljumisoht sulgemisservadel sulgemisel ning avamisel esipaneeli ja toe vahel. Sulgemisel hoida kinni käepidemetest. Veenduge, et avaneva või sulgeva mööbli ümbruses ei oleks inimesi, loomi ega esemeid.

MÄRKUS: mööbel võib kahjustuda, kui ületatakse maksimaalset kandevõimet. Kinni pidada tabelis (5) toodud maksimaalsest lubatud kandevõimest.

MÄRKUS: hallituse tekke oht madratsi liiga suure niiskuse korral. Tuulutada madratsit enne sulgemist.

MÄRKUS: avamismehhanismi talitushäirete korral on avamine võimalik valikulise avariivabastuse (4) abil. Kui tootel puudub avariivabastus ja esinevad muud kahjustused või talitlushäired, siis lõpetage toote kasutamine ja käsitsemine ning võtke ühendust klienditeenindusega.

Lietuvių

Montavimas

Surinkti ir montuoti gali tik specialistas, turintis atitinkamą profesinį išsilavinimą, žinių ir patirties, galintis atpažinti ir pašalinti riziką, kylančią dėl atliekamų darbų ir su tuo susijusių pasekmių.

Prieš surinkdami, montuodami ir pradėdami eksploatuoti gaminį, laikykitės atskirų montavimo instrukcijų (1), (2) ir (3). Montavimo instrukcijas galite atidaryti pasinaudoję greitojo atsako kodais arba įvedę interneto svetainės adresą. Jei atsisiųsti nepavyksta, montavimo instrukcijų paprašykite iš gamintojo.
Laikykitės atskirų papildomų priedų naudojimo instrukcijų.

ĮSPĖJIMAS
Pavojus susižaloti baldui nuvirtus. Kad nenuvirstų, baldus užfiksuokite dviem pridedamomis apsauginėmis detalėmis, kaip nurodyta montavimo instrukcijoje. Naudokite 400 N ištraukimo jėgą vienai apsauginei detalei. Kaiščių naudojimas: kaiščių gamintojo pasiteiraukite, kokia turi būti kaiščių ištraukimo jėga.

ATSARGIAI
Pavojus susižaloti, jei fiksatorius sumontuotas neteisingai: lova gali pati atsidaryti. Patikrinkite, ar teisingai veikia fiksatorius, kai jis yra uždarytas.

ATSARGIAI
Pavojus susižaloti, kai pneumatinės spyruoklės keliamoji galia per didelė: lova gali pati užsidaryti. Pneumatinę spyruoklę pakeiskite kita, mažesnės keliamosios galios pneumatine spyruokle.

PASTABA: naudokite tik originalias pneumatines spyruokles, kurias gamintojas leido naudoti šiam gaminiui.

Rekomendacija: įrenkite avarinio atidarymo angą (4), kad būtų galima atidaryti atidarymo mechanizmą, jei jis būtų pažeistas arba sugestų.

Valdymas

Šį gaminį gali naudoti vaikai nuo 8 metų ir vyresni bei asmenys, kurių fizinės, jutiminės ar protinės galimybės yra ribotos arba kuriems trūksta žinių ir patirties, tik tuo atveju, jei jie buvo instruktuoti apie saugų gaminio naudojimą ir tvarkymą bei supranta su tuo susijusius pavojus. Vaikams draudžiama žaisti su gaminiu. Vaikai be priežiūros negali atlikti valymo ir priežiūros darbų. Remonto darbus gali atlikti tik kvalifikuoti darbuotojai.

ATSARGIAI
Pavojus prispausti uždarant – ties uždarymo kraštais, o atidarant – tarp priekinės plokštės ir atramos. Uždarydami lovą laikykite už tam skirtų paėmimo vietų. Įsitikinkite, kad atidaromų ar uždaromų baldų zonoje nėra jokių asmenų, gyvūnų ar daiktų.

PASTABA: baldas gali būti sugadintas, kai viršijama didžiausia apkrova. Laikykitės didžiausios apkrovos pagal lentelę (5).

PASTABA: gali susidaryti pelėsis, kai čiužinio drėgmė per didelė. Prieš uždarydami, čiužinį išvėdinkite.

PASTABA: sugedus atidarymo mechanizmui: atidaryti galima naudojant papildomą avarinio atidarymo įtaisą (4). Jei gaminys neturi avarinio atidarymo įtaiso ir yra kitaip pažeistas arba jo veikimas yra sutrikęs: toliau nenaudokite ir neeksploatuokite gaminio, kreipkitės į klientų aptarnavimo tarnybą.

732.22.287
[WS494]
HDE 06.08.2026

Latviešu

Montāža

Montāžu un uzstādīšanu drīkst veikt tikai speciālists ar atbilstošu profesionālo izglītību, zināšanām un pieredzi, kurš spēj atpazīt un novērst riskus, kas var rasties saistībā ar veicamajiem darbiem un to sekām.

Pirms izstrādājuma montāžas, uzstādīšanas un nodošanas ekspluatācijā ņemiet vērā papildu montāžas instrukcijas (1), (2) un (3). Montāžas instrukcijas ar kvadrātkoda (QR koda) vai interneta adreses palīdzību var atvērt tīmeklī. Ja lejupielāde nav iespējama, montāžas instrukcijas var pieprasīt ražotājam.
Ievērojiet atsevišķās instrukcijas par izvēles piederumiem.

BRĪDINĀJUMS
Pastāv traumu risks mēbeļu apgāšanās gadījumā. Nostipriniet mēbeles pret apgāšanos ar abiem drošības stiprinājumiem, kas pievienoti atbilstoši montāžas instrukcijām, ar stiepes spēku 400 N uz vienu drošības stiprinājumu. Dībeļu izmantošanas gadījumā: dībeļu stiepes spēku noskaidrojiet pie dībeļu ražotāja.

UZMANĪBU!
Pastāv savainošanās risks, ja bloķēšanas mehānisms ir nepareizi uzstādīts: gulta var atvērties pati. Pārbaudiet, vai bloķēšanas mehānisms aizvērtā stāvoklī darbojas pareizi.

UZMANĪBU!
Pastāv savainošanās risks, ja gāzes atsperei ir pārāk liela nespēj: gulta var atvērties pati. Nomainiet gāzes atsperi pret gāzes atsperi ar mazāku nestspēju.

PIEZĪME. Izmantojiet tikai oriģinālās gāzes atsperes, kuras ražotājs ir paredzējis šim izstrādājumam.

Ieteikums. Izurbiet atveri ārkārtas atbloķēšanai (4), lai atvēršanas mehānisma bojājuma vai darbības traucējuma gadījumā atvēršana būtu iespējama.

Lietošana

Šo izstrādājumu var lietot bērni vecumā no 8 gadiem un vecāki, kā arī personas ar ierobežotām fiziskajām, maņu vai garīgajām spējām vai ar nepietiekamām zināšanām un pieredzi, ja viņi ir instruēti par izstrādājuma drošu lietošanu un apiešanos ar to un saprot ar to saistītos riskus. Bērni nedrīkst rotaļāties ar izstrādājumu. Tīrīšanu un apkopi nedrīkst veikt bērni bez instruēšanas / uzraudzības. Remontu drīkst veikt tikai kvalificēts personāls.

UZMANĪBU!
Pastāv saspiešanas risks pie slēgmalām aizvēršanas laikā un starp priekšējo paneli un balstu atvēršanas laikā. Aizveriet gultu, turot aiz roktura padziļinājumiem. Pārliecinieties, ka atveramo vai aizveramo mēbeļu zonā neatrodas cilvēki, dzīvnieki vai priekšmeti.

PIEZĪME. Pastāv mēbeļu bojājumu risks, ja tiek pārsniegta maksimālā pieļaujamā slodze. Ievērojiet maksimālo pieļaujamo slodzi atbilstoši tabulai (5).

PIEZĪME. Ja matracis ir pārāk mitrs, pastāv pelējuma veidošanās risks. Pirms aizvēršanas izvēdiniet matraci.

PIEZĪME. Atvēršanas mehānisma darbības traucējumu gadījumā: atvēršana iespējama, izmantojot papildu ārkārtas atbloķēšanas mehānismu (4). Ja izstrādājumam nav ārkārtas atbloķēšanas mehānisma un tas ir bojāts vai tā darbība ir traucēta: neturpiniet lietot izstrādājumu, sazinieties ar klientu apkalpošanas dienestu.

Polski

Montaż

Montaż i podłączenie wyłącznie przez fachowca o odpowiednim wykształceniu specjalistycznym oraz z wiedzą i doświadczeniem na poziomie umożliwiającym rozpoznawanie zagrożeń wynikających z wykonywanych czynności i ich skutków oraz zapobieganie im.

Przed montażem, instalacją i uruchomieniem produktu zapoznać się z oddzielnymi instrukcjami montażu (1), (2) i (3). Instrukcje montażu można pobrać w Internecie za pomocą kodów QR lub adresu internetowego. Jeśli pobieranie nie jest możliwe, należy zamówić instrukcje montażu u producenta.
Należy przestrzegać oddzielnych instrukcji dotyczących akcesoriów opcjonalnych.

OSTRZEŻENIE
Zagrożenie obrażeniami wskutek przewrócenia się mebla. Przymocować mebel zgodnie z instrukcją obsługi dwoma otrzymanymi w zestawie okuciami do mocowania o wytrzymałości na rozciąganie 400 N każde. W przypadku stosowania kołków sprawdzić u producenta kołków ich wytrzymałość na rozciąganie.

OSTROŻNIE
Ryzyko obrażeń w przypadku błędnego montażu blokady: łóżko może się samoczynnie otworzyć. Sprawdzić poprawną funkcję blokady w stanie zamkniętym.

OSTROŻNIE
Zagrożenie obrażeniami wskutek zbyt dużej siły nośnej sprężyny gazowej. Łóżko może się samoczynnie zamknąć. Wymienić sprężynę gazową na sprężynę gazową o mniejszej sile nośnej.

UWAGA: montować tylko oryginalne sprężyny gazowe, przeznaczone przez producenta do danego produktu.

Zalecenie: wykonać otwór do odryglowania awaryjnego (4), aby umożliwić otwarcie w przypadku uszkodzenia lub nieprawidłowego działania mechanizmu otwierania.

Obsługa

Produkt ten może być stosowany przez dzieci powyżej 8 roku życia oraz osoby o ograniczonych zdolnościach fizycznych, sensorycznych lub umysłowych, a także przez osoby, które nie posiadają wiedzy lub doświadczenia, pod warunkiem że zostały one poinstruowane na temat bezpiecznego stosowania i obchodzenia się z produktem oraz rozumieją związane z tym zagrożenia. Dzieci nie mogą bawić się produktem. Czyszczenie i konserwacja nie mogą być wykonywane przez dzieci bez instrukcji/nadzoru. Naprawa może być wykonywana tylko przez wykwalifikowany personel.

OSTROŻNIE
Ryzyko przygniecenia na krawędziach zamykających podczas zamykania i między płytą czołową a nakładką podczas otwierania. Podczas zamykania trzymać łóżko za otwory do chwytania. Upewnić się, że żadne osoby, zwierzęta lub przedmioty nie znajdują się w obszarze otwieranego lub zamykającego się mebla.

UWAGA: Przekroczenie maksymalnego obciążenia może spowodować uszkodzenie mebla. Przestrzegać maksymalnego obciążenia zgodnie z tabelą (5).

UWAGA: Rozwój pleśni w przypadku zbyt wilgotnego materaca. Przed zamknięciem wywietrzyć materac.

UWAGA: w przypadku nieprawidłowego działania mechanizmu otwierania możliwe jest za pomocą opcjonalnego odblokowania awaryjnego (4).
W przypadku produktu bez odblokowania awaryjnego i innego uszkodzenia lub nieprawidłowego działania: nie używać ani nie obsługiwać produktu, skontaktować się z obsługą klienta.

Čeština

Montáž

Montáž a instalaci smí provádět pouze odborně vyškolení pracovníci s odpovídajícími znalostmi a zkušenostmi, kteří jsou schopni rozpoznat a předcházet rizikům, která mohou nastat v souvislosti s jejich prací a jejími výsledky.

Před montáží, instalací a uvedením výrobku do provozu si přečtěte samostatné montážní návody (1), (2) a (3). Montážní návody jsou k dispozici na internetu pomocí QR kódů nebo internetové adresy. Pokud návody nelze stáhnout, vyžádejte si je od výrobce.
U volitelného příslušenství postupujte podle samostatných pokynů.

VAROVÁNÍ
Hrozí nebezpečí poranění při pádu nábytku. Podle montážního návodu zajistěte nábytek před pádem. Použijte dvě přiložená pojistná kování s vytahovací silou 400 N na jedno pojistné kování. Při používání hmoždinek zjistěte od výrobce hmoždinky jejich vytahovací sílu.

POZOR
Nebezpečí poranění při nesprávné instalaci zámku: Postel se může sama otevřít. Zkontrolujte, zda zámek po zavření správně funguje.

POZOR
Hrozí nebezpečí poranění z důvodu nadměrné přítažné síly plynové vzpěry: postel se může sama zavřít. Nahraďte plynovou vzpěru za takovou, která nabízí nižší přítažnou sílu.

UPOZORNĚNÍ: Používejte pouze originální plynové vzpěry dodané výrobcem produktu.

Doporučení: Vyvrtejte otvor pro nouzové uvolnění (4), aby bylo možné otevřít dveře v případě poškození nebo poruchy automatického otevíracího mechanismu.

Manipulace

Tento výrobek mohou používat děti od 8 let a osoby s omezenými fyzickými, smyslovými nebo duševními schopnostmi nebo s nedostatečnými znalostmi či zkušenostmi, pokud byly poučeny o bezpečném používání výrobku a zacházení s ním a rozumí souvisejícím rizikům. Děti si s výrobkem nesmějí hrát. Dětem není dovoleno

732.22.287
[WS494]
HDE 06.08.2026

provádět úklid a údržbu bez pokynů/dohledu. Opravy smí provádět pouze kvalifikovaný pracovník.

POZOR

Nebezpečí rozdrcení na zavíracích hranách při zavírání a mezi předním panelem a podpěrou při otevírání. Při zavírání manipulujte s postelí pomocí zapuštěných úchytek. Ujistěte se, že se v prostoru otevírání nebo zavírání nábytku nenacházejí žádné osoby, zvířata ani předměty.

UPOZORNĚNÍ: Při překročení maximálního povoleného zatížení dojde k poškození nábytku. Dodržte maximální zatížení podle tabulky (5).

UPOZORNĚNÍ: Je-li matrace příliš vlhká, dojde k tvorbě plísní. Před zavřením nechte matraci vyvětrat.

UPOZORNĚNÍ: V případě poruchy funkce automatického otevíracího mechanismu: Otevření je možné pomocí volitelného nouzového uvolnění (4). Pro výrobek bez nouzového uvolnění nebo s jiným poškozením či poruchou funkce: Nepokračujte v používání nebo provozování výrobku a kontaktujte zákaznický servis.

Slovenčina

Montáž

Montáž a inštaláciu smie vykonávať výhradne odborník, ktorý má primerané odborné vzdelanie, vedomosti a skúsenosti, aby dokázal rozpoznať a vyhnúť sa nebezpečenstvám spojeným s vykonávanými činnosťami a ich dôsledkami.

Pred montážou, inštaláciou a uvedením produktu do prevádzky si prečítajte samostatný montážny návod (1), (2) a (3). Montážne návody je možné získať pomocou QR kódu alebo internetovej adresy. Ak nemáte možnosť stiahnuť si návody z internetu, vyžiadajte si ich priamo od výrobcu.
Dodržiavajte samostatné pokyny pre voliteľné príslušenstvo.

VÝSTRAHA

V prípade prevrátenia nábytku hrozí nebezpečenstvo poranenia. Zabezpečte nábytok proti prevráteniu pomocou dvoch kusov bezpečnostného kovania so silou 400 N na jeden kus, ktoré je súčasťou balenia. Postupujte podľa pokynov v montážnom návode. V prípade použitia hmoždiniek: O sile a nosnosti hmoždiniek sa informujte u ich výrobcu.

POZOR

V prípade nesprávnej montáže blokovania hrozí nebezpečenstvo poranenia, pretože sa posteľ môže otvoriť sama. Správnu funkciu blokovania si overte po zatvorení postele.

POZOR

V prípade príliš vysokej nosnosti plynovej pružiny hrozí nebezpečenstvo poranenia, pretože sa posteľ môže zatvoriť sama. Vymeňte plynovú pružinu za plynovú pružinu s nižšou nosnosťou.

UPOZORNENIE: Používajte iba originálne plynové pružiny, ktoré určil výrobca na použitie s týmto produktom.

Odporúčanie: Vyvŕtajte otvor pre núdzové odblokovanie (4), ktorý umožní otvorenie v prípade poškodenia alebo poruchy otváracieho mechanizmu.

Obsluha

Tento výrobok môžu používať deti od 8 rokov a osoby s obmedzenými fyzickými, zmyslovými alebo duševnými schopnosťami, alebo osoby s nedostatkom vedomostí alebo skúseností za predpokladu, že boli poučené o bezpečnom používaní a manipulácii s výrobkom a porozumeli súvisiacim rizikám. Deti sa s výrobkom nesmú hrať. Čistenie a údržbu nesmú vykonávať deti bez poučenia/dozoru. Opravy smie vykonávať iba kvalifikovaný personál.

POZOR

Nebezpečenstvo pomliaždenia na zatváracích hranách pri zatváraní a medzi predným panelom a podperou pri otváraní. Pri zatváraní postele veďte posteľ pomocou otvorov na uchytenie. Uistite sa, že v oblasti otvárania alebo zatvárania nábytku sa nenachádzajú žiadne osoby, zvieratá ani predmety.

UPOZORNENIE: Pri prekročení maximálneho zaťaženia hrozí poškodenie nábytku. Dodržujte maximálnu povolenú záťaž podľa tabuľky (5).

UPOZORNENIE: Ak je matrac príliš vlhký, hrozí nebezpečenstvo tvorby plesní. Pred zatvorením postele najprv matrac vyvetrajte.

UPOZORNENIE: Obmedzenie funkčnosti otváracieho mechanizmu: Dá sa otvoriť pomocou voliteľného núdzového odblokovania (4). Ak výrobok nemá núdzové odblokovanie a má iné poškodenie alebo obmedzenie funkčnosti: nepokračujte v používaní alebo prevádzke výrobku, kontaktujte zákaznícky servis.

Magyar

Szerelés

A szerelést és a telepítést kizárólag olyan, megfelelő szakmai képesítéssel, ismeretekkel és tapasztalatokkal rendelkező szakember végezheti, aki képes felismerni és elkerülni az elvégzendő tevékenységekkel járó veszélyeket és azok következményeit.

A termék szerelése, telepítése és üzembe helyezése előtt vegye figyelembe a külön (1), (2) és (3) szerelési útmutatókat. A szerelési útmutatók a QR-kód vagy az internetcím segítségével letölthetők az Internetről. Ha a letöltés nem lehetséges, rendelje meg a szerelési útmutatókat a gyártótól.
Az opcionális tartozékokra vonatkozó külön utasításokat tartsa be.

FIGYELMEZTETÉS

Sérülésveszély a bútor felborulása miatt. Biztosítsa a bútort felborulás ellen a két mellékelt biztonsági vasalattal a szerelési útmutató szerint, biztonsági vasalatonként 400 N meghúzási erővel. Dübel használata esetén: tájékozódjon a dübelgyártótól a dübel meghúzási erejéről.

VIGYÁZAT

Sérülésveszély a reteszelés hibás szerelése miatt: az ágy magától kinyílhat. Ellenőrizze a reteszelés helyes működését zárt állapotban.

VIGYÁZAT

Sérülésveszély a gázteleszkópok túl nagy teherbírása miatt: az ágy magától összecsukódhat. Cserélje le a gázteleszkópot kisebb teherbírású gázteleszkópra.

MEGJEGYZÉS: Csak a gyártó által ehhez a termékhez tervezett, eredeti gázteleszkópokat használjon.

Javaslat: annak érdekében, hogy a nyitó mechanizmus sérülése vagy működési hibája esetén is lehetséges legyen a nyitás, fúrjon egy furatot a vészkioldáshoz (4).

Kezelés

Ezt a terméket 8 év feletti gyermekek és korlátozott fizikai, érzékszervi vagy szellemi képességekkel bíró, továbbá hiányos ismeretekkel vagy tapasztalatokkal rendelkező személyek is használhatják, miután betanították őket a termék biztonságos használatára és kezelésére, és elmagyarázták nekik az ezzel járó veszélyeket. Gyermekek nem játszhatnak a termékkel. A tisztítást és a karbantartást nem végezhetik gyermekek irányítás/felügyelet nélkül. Javítást csak szakember végezhet.

VIGYÁZAT

Összenyomás veszélye a záródó éleknél csukáskor, valamint a frontlemez és a tartó között nyitáskor. Összecsukáskor a fogantyúmélyedéseknél fogja az ágyat. Ügyeljen arra, hogy ne legyen senki, semmilyen állat és tárgy a nyíló vagy csukódó bútor területén.

MEGJEGYZÉS: A bútor sérülése a maximális terhelés túllépése esetén. Tartsa be a táblázat (5) szerinti maximális terhelést.

MEGJEGYZÉS: Penészképződés a matrac túl nagy nedvességtartalma esetén. Összecsukás előtt hagyja kellő ideig kiszellőzni a matracot.

MEGJEGYZÉS: A nyitó mechanizmus meghibásodása esetén: a nyitás az opcionális vészkioldó (4) segítségével lehetséges. Vészkioldó nélküli termék, továbbá egyéb sérülés vagy meghibásodás esetén: ne használja tovább a terméket, forduljon a vevőszolgálathoz.

Slovenščina

Montaža

Montažo in namestitev naj izvede izključno strokovnjak z ustrezno strokovno izobrazbo, znanjem in izkušnjami, ki lahko prepozna in prepreči nevarnosti, povezane z delom, ki ga je treba izvesti, in njegovimi posledicami.

Pred montažo, namestitvijo in zagonom izdelka upoštevajte ločena navodila za montažo (1), (2) in (3). Do navodil za montažo lahko dostopate s QR-kodami ali spletnim naslovom na internetu.
Če prenos ni mogoč, za navodila za montažo vprašajte pri proizvajalcu.
Upoštevajte ločena navodila za dodatno opremo.

OPOZORILO

Nevarnost poškodb pri prevrnitvi pohištva. Pohištvo zavarujte pred prevrnitvijo z dvema priloženima varnostnima okovjema z močjo izvleka 400 N na varnostno okovje v skladu z navodili za montažo. Pri uporabi moznikov: o moči izvleka moznika se pozanimajte pri proizvajalcu moznikov.

PREVIDNO

Nevarnost poškodb, če je zaklep nameščen nepravilno: postelja se lahko samodejno odpre. Preverite, ali v zaprtem stanju zaklep pravilno deluje.

732.22.287
[WS494]
HDE 06.08.2026

PREVIDNO
Nevarnost poškodb pri preveliki nosilnosti plinske potisne vzmeti: postelja se lahko samodejno zapre. Plinsko potisno vzmet zamenjajte s plinsko potisno vzmetjo z manjšo nosilnostjo.

NAVODILO: Uporabite samo originalne plinske potisne vzmeti, ki jih je proizvajalec predvidel za ta izdelek.

Priporočilo: Izvrtajte luknjo za zasilno sprostitev (4), da omogočite odpiranje, če je mehanizem za odpiranje poškodovan ali ne deluje pravilno.

Uporaba
Ta izdelek lahko uporabljajo otroci od 8. leta dalje in osebe z omejenimi fizičnimi, senzoričnimi ali duševnimi sposobnostmi ali osebe s pomanjkanjem znanja ali izkušenj, če so bili poučeni o varni uporabi in rokovanju z izdelkom ter razumejo vključena tveganja. Otroci se ne smejo igrati z izdelkom. Čiščenja in vzdrževanja ne smejo izvajati otroci brez navodil/nadzora. Popravila lahko izvaja samo usposobljeno osebje.

PREVIDNO
Nevarnost zmečkanin na zapiralnih robovih pri zapiranju ter med sprednjo in nosilno ploščo pri odpiranju. Pri zapiranju posteljo držite za izrez za ročaj. Prepričajte se, da v območju odpiranja ali zapiranja pohištva ni ljudi, živali ali predmetov.

OPOMBA: Če je največja obremenitev presežena, se pohištvo lahko poškoduje. Upoštevajte največjo obremenitev v skladu s tabelo (5).

OPOMBA: Nastajanje plesni pri preveliki vlažnosti vzmetnice. Pred zapiranjem vzmetnico prezračite.

OPOMBA: V primeru motenj delovanja mehanizma za odpiranje: odpiranje je možno z opcijsko zasilno sprostitvijo (4). Če izdelek nima zasilne sprostitve, ima pa druge poškodbe ali funkcionalne motnje: izdelka ne uporabljajte in ne upravljajte naprej, obrnite se na službo za stranke.

Hrvatski

Montaža
Montažu i instalaciju smiju izvoditi isključivo stručne osobe s odgovarajućom stručnom izobrazbom te sa znanjem i iskustvom koje mogu prepoznati i izbjeći opasnosti povezane s radnjama koje treba izvesti i njihovim posljedicama.

Prije montaže, instalacije i stavljanja proizvoda u pogon proizvoda uzmite u obzir zasebne upute za montažu (1), (2) i (3). Upute za montažu možete pozvati na internetu s pomoću QR koda ili internetske adrese. Ako ne možete preuzeti upute za montažu, zatražite ih od proizvođača. Slijedite zasebne upute za opcionalnu dodatnu opremu.

UPOZORENJE
Opasnost od ozljeda pri prevrtanju namještaja. Osigurajte namještaj od prevrtanja s pomoću dva priložena sigurnosna okova u skladu s uputama za montažu sa silom izvlačenja od 400 N po sigurnosnom okovu. Pri upotrebi tipli: od proizvođača tiple zatražite informaciju o sili izvlačenja tipli.

OPREZ
Opasnost od ozljeda pri neispravnoj montaži zaključavanja: krevet se može samostalno otvoriti. Provjerite ispravnu funkciju zaključavanja u zatvorenom stanju.

OPREZ
Opasnost od ozljeda pri premaloj nosivosti plinske opruge: krevet se može samostalno zatvoriti. Zamijenite plinsku oprugu plinskom oprugom manje nosivosti.

NAPOMENA: upotrebljavajte samo originalne plinske opruge koje je proizvođač predvidio za ovaj proizvod.

Preporuka: izbušite provrt za otključavanje u nuždi (4) da biste omogućili otvaranje ako je mehanizam otvaranja oštećen ili neispravan.

Rukovanje
Ovaj proizvod smiju upotrebljavati djeca starija od 8 godina i osobe s ograničenim fizičkim, osjetilnim ili mentalnim sposobnostima ili osobe s nedostatkom znanja ili iskustva, pod uvjetom da su upućene u sigurnu upotrebu i rukovanje proizvodom te da razumiju uključene rizike. Djeca se ne smiju igrati s proizvodom. Čišćenje i održavanje ne smiju provoditi djeca bez uputa/nadzora. Popravke smije izvoditi samo stručno osoblje.

OPREZ
Opasnost od prignječenja na rubovima zatvaranja pri zatvaranju i između ploče fronte i nosača pri otvaranju. Pri zatvaranju krevet vodite po udubljenim ručkama. Uvjerite se da u području otvaranja ili zatvaranja namještaja nema osoba, životinja ili predmeta.

NAPOMENA: oštećenje namještaja pri prekoračenju maksimalne opteretivosti. Pridržavajte se maksimalnog opterećenja prema tablici (5).

NAPOMENA: stvaranje plijesni pri prevelikoj vlazi madraca. Prije zatvaranja prozračite madrac.

NAPOMENA: U slučaju funkcionalnog oštećenja mehanizma otvaranja: otvaranje je moguće pomoću opcionalnog otključavanja u nuždi (4). Ako proizvod nema otključavanje u nuždi i druga oštećenja ili funkcionalna oštećenja: nemojte nastaviti upotrebljavati proizvod ili rukovati njime, obratite se korisničkoj službi.

Srpski

Montaža
Montažu i instalaciju sme da obavlja samo stručnjak sa odgovarajućom stručnom obukom i znanjima i iskustvom, tako da može da prepozna i izbegne opasnosti koje mogu nastati u kombinaciji sa obavljanjem aktivnosti i njihovim posledicama.

Pre montaže, instalacije i puštanja u rad proizvoda, obratite pažnju na odvojene uputstva za montažu (1), (2) i (3). Uputstva za montažu se na internetu mogu preuzeti pomoću QR koda ili internet adrese. Ako preuzimanje nije moguće, uputstvo za montažu zatražiti od proizvođača.
Obratite pažnju na posebno uputstvo za opcioni pribor.

UPOZORENJE
Povreda pri prevrtanju nameštaja. Osigurati nameštaj od prevrtanja pomoću dva priložena sigurnosna okova u skladu sa uputstvom za montažu sa silom izvlačenja od 400N po sigurnosnom okovu. Pri upotrebi tiplova: Informišite se kod proizvođača tiplova o sili izvlačenja tiplova.

OPREZ
Opasnost od povrede pri neispravnoj montaži zaključavanja: Krevet može samostalno da se otvori. Proverite ispravan rad zaključavanja u zatvorenom stanju.

OPREZ
Opasnost od povreda pri suviše velikoj nosivosti gasne opruge: krevet se može samostalno zatvoriti. Gasnu oprugu zameniti gasnom oprugom manje nosivosti.

NAPOMENA: Koristite originalne gasne opruge koje je proizvođač namenio za ovaj proizvod.

Preporuka: Postavite otvor za hitno otključavanje (4) kako biste omogućili otvaranje u slučaju oštećenja ili neispravnosti mehanizma za otvaranje.

Rukovanje
Ovaj proizvod mogu koristiti deca od 8 godina i osobe s fizičkim, senzornim ili mentalnim oštećenjima, kao i osobe s nedostatkom znanja ili iskustva, pod uslovom da su obučene za sigurnu upotrebu i rukovanje proizvodom i da razumeju povezane rizike. Deca se ne smeju igrati sa proizvodom. Čišćenje i održavanje ne smeju obavljati deca bez uputstva ili nadzora. Popravke sme vršiti samo stručno osoblje.

OPREZ
Opasnost od prignječivanja na rubovima pri zatvaranju i između prednje ploče i podloge pri otvaranju. Prilikom zatvaranja krevet pomerati koristeći udubljenja za držanje. Proverite da u području otvaranja ili zatvaranja nameštaja nema ljudi, životinja ili predmeta.

NAPOMENA: Oštećenje nameštaja ukoliko se prekorači maksimalno opterećenje. Poštujte maksimalno opterećenje prema tabeli (5).

NAPOMENA: Stvaranje plesni kod suviše visoke vlažnosti dušeka. Provetriti dušek pre zatvaranja.

NAPOMENA: U slučaju ometanja rada mehanizma za otvaranje: Moguće je otvaranje putem opcionalnog mehanizma za hitno otključavanje (4). U slučaju proizvoda bez mehanizma za hitno otključavanje i drugih oštećenja ili ometanja rada, nemojte koristiti ili rukovati proizvodom. Obratite se servisu za korisnike radi daljnjih uputa.

Română

Instalarea
Asamblarea și instalarea pot fi efectuate doar de către experți cu un grad adecvat de calificare profesională, cunoștințe și experiență astfel încât să recunoască și să evite pericolele care pot interveni în timpul lucrările și eventualele consecințe ale acestora.

Respectați instrucțiunile de instalare separate (1), (2) și (3) înainte de asamblarea, instalarea și punerea în funcțiune a produsului. Instrucțiunile de instalare pot fi accesate pe internet utilizând codurile QR sau adresa de internet. În cazul în care descărcarea nu este posibilă, solicitați instrucțiuni de instalare de la producător. Vă rugăm să urmați instrucțiunile separate pentru accesoriile opționale.

732.22.287
[WS494]
HDE 06.08.2026

AVERTISMENT
Risc de accidentare prin basculare pieselor de mobilier. Asigurați piesele de mobilier împotriva basculării urmând instrucțiunile de utilizare, prin montarea celor două console de siguranță furnizate, cu o forță de smulgere de 400 N pe fiecare consolă. La utilizarea diblurilor, consultați producătorul diblurilor în ceea ce privește forța de smulgere a acestora.

ATENȚIE
Risc de rănire în cazul în care încuietoarea este instalată greșit: Patul se poate deschide singur. Verificați dacă încuietoarea funcționează corect atunci când este închisă.

ATENȚIE
Risc de accidentare din cauza capacității portante excesive a arcului cu gaz: patul se poate închide. Înlocuiți arcul cu gaz cu un alt model care prezintă o capacitate portantă mai redusă.

NOTĂ: Utilizați doar arcurile cu gaz furnizate de fabricant pentru acest produs.

Recomandare: Executați un orificiu pentru eliberarea de urgență (4) care să permită deschiderea în caz de defecțiune sau de disfuncționalitate a mecanismului de deschidere automată.

Operare
Produsul poate fi folosit de către copii cu vârsta începând de la 8 ani și de către persoane cu capacități fizice, senzoriale sau mentale limitate sau cu cunoștințe sau experiență insuficiente, cu condiția ca acestea să fi fost instruite cu privire la utilizarea și manipularea în siguranță a produsului și să înțeleagă riscurile asociate. Copiilor nu le este permis să se joace cu produsul. Copiilor nu le este permisă efectuarea curățării și întreținerii fără instrucțiuni/supraveghere. Lucrările de reparații pot fi efectuate numai de către personal calificat.

ATENȚIE
Pericol de zdrobire pe marginile de închidere în timpul închiderii și între panoul frontal și suport în timpul deschiderii. Pentru închidere, ghidați patul folosind mânerele încastrate. Verificați ca în zona de deschidere sau de închidere a mobilierului să nu se afle persoane, animale sau obiecte.

NOTĂ: Deteriorarea piesei de mobilier prin depășirea sarcinii maxime de încărcare. Respectați sarcina maximă în conformitate cu tabelul (5).

NOTĂ: Dacă salteaua acumulează umezeală, există riscul de formare a mucegaiului. Aerisiți salteaua înainte de a închide patul.

NOTĂ: În cazul unei defecțiuni de funcționare a mecanismului automat de deschidere: Deschiderea este posibilă cu ajutorul eliberării de urgență opționale (4). Pentru produsul fără declanșare de urgență sau alte deteriorări sau deficiențe funcționale: Nu continuați să utilizați sau să operați acest produs, contactați serviciul clienți.

Български

Монтаж
Монтаж и вграждане изключително от специалисти с подходящо професионално обучение и със знания и опит, така че те да могат да разпознават и избягват опасностите, свързани с дейностите, които трябва да бъдат извършени, и техните последствия.

Преди монтаж, вграждане и въвеждане в експлоатация на продукта спазвайте отделните ръководства за монтаж (1), (2) и (3). Ръководствата за монтаж могат да бъдат изтеглени с помощта на QR кода или интернет адреса. Ако изтеглянето не е възможно, поискайте ръководствата за монтаж от производителя.
Спазвайте отделните инструкции за допълнителните аксесоари.

ПРЕДУПРЕЖДЕНИЕ
Опасност от нараняване вследствие на преобърнати мебели. Обезопасете мебелите против преобръщане с включените в комплекта защитни планки, като спазите посочената в ръководството за монтаж необходима сила на изтръгване от 400 N за всяка защитна планка. В случай че използвате дюбели, попитайте техния производител относно силата им на изтръгване.

ВНИМАНИЕ
Опасност от нараняване вследствие на неправилен монтаж на фиксирането: леглото може да се отвори от само себе си. Проверете правилното функциониране на фиксирането при затворено състояние.

ВНИМАНИЕ
Опасност от нараняване вследствие на прекалено голяма изтласкваща сила на газовата пружина: леглото може да се затвори от само себе си. Подменете газовата пружина с друга, чиято изтласкваща сила е по-малка.

ЗАБЕЛЕЖКА: Използвайте само оригинални газови пружини, одобрени от производителя за този продукт.

Препоръка: Пробийте дупка за аварийното освобождаване (4), за да позволите отварянето, ако механизмът за отваряне е повреден или не функционира.

Експлоатация
Този продукт може да се използва от деца на възраст над 8 години и от хора с ограничени физически, сетивни или умствени способности или от хора с липса на знания или опит, при условие че са били инструктирани за безопасна употреба и боравене с продукта и разбират включените рискове. Децата не трябва да си играят с продукта. Почистването и поддръжката не трябва да се извършват от деца без инструкции/надзор. Ремонтите трябва да се извършват само от квалифициран персонал.

ВНИМАНИЕ
Опасност от притискане в затварящия кант при затваряне и между предния панел и опората при отваряне. При затваряне дръжте леглото за вдлъбнатините на ръкохватката. Уверете се, че в зоната на отварящите се или затварящи се мебели няма хора, животни или предмети.

ЗАБЕЛЕЖКА: Повреда на мебелите при надвишаване на максимално допустимото натоварване. Спазвайте максимално допустимото натоварване съгласно таблица (5).

ЗАБЕЛЕЖКА: Образуване на плесен при твърде висока влажност на матрака. Проветрявайте матрака преди затваряне.

ЗАБЕЛЕЖКА: В случай на функционално увреждане на механизма за отваряне: Отварянето е възможно чрез опционалното аварийно освобождаване (4). При продукт без аварийно освобождаване и други повреди или функционални увреждания: не продължавайте да използвате или работите с продукта, свържете се с отдела за обслужване на клиенти.

Русский

Монтаж
Монтаж и установку должен выполнять только квалифицированный специалист, имеющий соответствующую профессиональную подготовку, знания и опыт, чтобы распознать и избежать опасности, связанные с выполняемыми работами и их последствиями.

Перед монтажом, установкой и вводом в эксплуатацию продукта необходимо соблюдайте инструкции по монтажу (1), (2) и (3). Инструкции по монтажу можно загрузить в Интернет с помощью QR-кодов или по адресу. Если загрузка невозможна, запросите инструкции по монтажу у производителя.
Соблюдайте отдельные инструкции для опциональных принадлежностей.

ПРЕДУПРЕЖДЕНИЕ
Опасность травмирования при опрокидывании мебели. Закрепите мебель для предотвращения опрокидывания с помощью двух прилагаемых предохранительных уголков в соответствии с инструкцией по монтажу с усилием вырывания 400 Н на каждый предохранительный уголок. Если используются дюбели: спросите производителя дюбелей об усилии вырывания.

ВНИМАНИЕ
Опасность травмирования при неправильном монтаже блокировочного устройства: кровать может открываться самостоятельно. Проверьте правильность работы блокировочного устройства в закрытом состоянии.

ВНИМАНИЕ
Опасность травмирования при слишком высоком несущем усилии газонаполненного амортизатора: кровать может закрыться сама по себе. Замените газонаполненный амортизатор на амортизатор с более низким несущим усилием.

ПРИМЕЧАНИЕ: Используйте только оригинальные газонаполненные амортизаторы, предназначенные для данного продукта производителем.

Рекомендация: Просверлите отверстие для аварийной разблокировки (4), чтобы обеспечить возможность открывания в случае повреждения или неисправности механизма открывания.

Эксплуатация
Данный продукт может использоваться детьми в возрасте от 8 лет и старше, а также лицами с ограниченными физическими, сенсомоторными или умственными способностями или недостатком знаний и опыта, если они находятся под наблюдением или проинструктированы относительно безопасного использования продукта и понимают связанные с этим опасности. Запрещается играть с продуктом детям. Чистка и техническое обслуживание не должны выполняться детьми без руководства/надзора. Ремонт может производиться только квалифицированным персоналом.

ВНИМАНИЕ

Опасность защемления по краям при закрывании и между передней панелью и опорой при открывании. Направляйте кровать при закрывании на выемки для ручек. Убедитесь, что в зоне действия открывающейся или закрывающейся мебели нет людей, животных или предметов.

ПРИМЕЧАНИЕ: Повреждение мебели при превышении максимальной нагрузки. Соблюдайте максимальную нагрузку в соответствии с таблицей (5).

ПРИМЕЧАНИЕ: Образование плесени, если матрас слишком влажный. Проветривайте матрас перед тем, как его закрыть.

ПРИМЕЧАНИЕ: В случае неисправности механизма открывания: его можно открыть с помощью дополнительного аварийного устройства деблокировки (4). Если продукт не оснащен аварийным устройством деблокировки, поврежден или нарушена его функциональность: не продолжайте использовать или эксплуатировать продукт, обратитесь в сервисную службу.

Українська

Монтаж

Монтаж і встановлення повинні здійснюватися фахівцем із відповідною професійною освітою, знаннями та досвідом, який у змозі розпізнавати небезпеки, пов'язані з роботами, що він виконує, та їх наслідками, а також уникати таких небезпек.

Перед монтажем, установленням, уведенням в експлуатацією виробу ознайомтеся з окремими інструкціями з монтажу (1), (2) і (3). Інструкції з монтажу можна знайти в Інтернеті. Для цього можна відсканувати QR-код або перейти на сайт. Якщо завантаження неможливе, надішліть виробникові запит на інструкції з монтажу. Дотримуйтесь окремих інструкцій для додаткових аксесуарів.

ПОПЕРЕДЖЕННЯ

Небезпека травмування через звалювання меблів. Зафіксуйте виріб від перекидання двома захисними накладками з комплекту постачання із зусиллям виривання 400 Н на кожну накладку згідно з інструкцією з монтажу. У разі використання дюбелів: дізнайтеся більше про зусилля виривання дюбелів у виробника дюбелів.

ОБЕРЕЖНО

Небезпека травмування, якщо блокування встановлено неправильно: ліжко може самостійно розкластися. Перевірте, чи правильно працює блокування в закритому стані.

ОБЕРЕЖНО

Небезпека травмування при зависокій несучій силі газового амортизатора. Ліжко може самостійно скластися. Замініть газовий амортизатор на газовий амортизатор з меншою утримуючою спроможністю.

ПРИМІТКА: Використовуйте лише оригінальні газові амортизатори, що передбачені виробником цього виробу.

Порада: просвердліть отвір для аварійного розблокування (4), щоб можна було відкрити в разі пошкодження або несправності механізму відкривання.

Використання

Цей виріб можуть використовувати діти віком від 8 років, а також люди з обмеженими фізичними, сенсорними чи розумовими здібностями або люди з браком знань чи досвіду за умови, що вони проінструктовані щодо безпечного використання та поводження з виробом і розуміють відповідні ризики. Дітям заборонено гратися з виробом. Чищення та обслуговування не повинні виконуватися дітьми без інструкцій чи нагляду. Ремонт може виконувати лише кваліфікований персонал.

ОБЕРЕЖНО

Небезпека затискання крайками під час складання та між передньою панеллю й опорою під час відкривання. Під час складання тримайте ліжко за виїм для тримання. Переконайтеся, що в зоні відкривання або закривання меблів немає людей, тварин або предметів.

ПРИМІТКА: Пошкодження виробу в разі перевищення максимального навантаження. Дотримуйтесь максимального навантаження відповідно до таблиці (5).

ПРИМІТКА: Поява грибка через зависоку вологість матрацу. Перед використанням матрац слід провітрити.

ПРИМІТКА: У разі функціонального порушення механізму відкриття: можна відкрити за допомогою додаткового аварійного розблокування (4). Якщо виріб не має аварійного розблокування або за наявності інших пошкоджень чи функціональних порушень: не продовжуйте використовувати й експлуатувати виріб, зверніться до служби підтримки клієнтів.

Türkçe

Montaj

Montaj ve kurulum, yalnızca yapılan iş ve sonuçları ile bağlantılı olarak ortaya çıkabilecek tehlikeleri fark edip bunları önleyebilecek yeterli profesyonel eğitim, tecrübe ve deneyime sahip uzmanlar tarafından yapılabilir.

Ürünün montajı, kurulumu ve devreye alınmasından önce lütfen diğer kurulum talimatları (1), (2) ve (3)'ye dikkat edin. Kurulum talimatlarına, QR kodları veya internet adresi kullanılarak internet üzerinden erişilebilir. Eğer indirme mümkün değilse üreticiden kurulum talimatlarını isteyin.
İsteğe bağlı aksesuarlar için lütfen ayrı talimatları izleyin.

UYARI

Mobilyaya takılma nedeniyle yaralanma riski. Her sabitleme braketi başına 400 N'luk çekme kuvvetine sahip birlikte verilen iki sabitleme braketini kullanarak kurulum talimatlarına göre devrilmeye karşı mobilyaları sabitleyin. Dübel kullanıldığında, dübellerin çekme kuvveti hakkında dübel üreticisine danışın.

DİKKAT

Kilidin hatalı bir şekilde monte edilmesi halinde yaralanma riski vardır. Yatak kendiliğinden açılabilir. Kapalı olduğunda kilidin doğru bir şekilde çalıştığını kontrol edin.

DİKKAT

Gazla dolu payandanın aşırı yük taşıma kapasitesi nedeniyle yaralanma riski. Yatak kapanabilir. Gazla dolu payandayı daha düşük bir taşıma kapasitesine sahip olanla değiştirin.

NOT: Bu ürün için yalnızca üretici tarafından sunulan gazla dolu payanda kullanın.

Öneri: Otomatik açma mekanizmasının hasar görmesi veya arızalanması halinde açılmasını sağlamak için acil durumda bırakma (4) amacıyla deliği açın.

Çalıştırma

Bu cihaz, güvenli kullanım ve ürünün kullanımı ve olası riskler ile ilgili eğitimlerin verilmesi şartıyla 8 yaşından büyük çocuklar ve fiziksel, duyusal ya da zihinsel yetenekleri sınırlı olan veya gerekli deneyim ve bilgiye sahip olmayan kişiler tarafından kullanılabilir. Çocukların ürünle oynaması yasaktır. Çocukların, eğitim ve kontrol olmaksızın temizlik ve bakım işlemlerini yapması yasaktır. Onarım işi, sadece eğitim almış personel tarafından gerçekleştirilebilir.

DİKKAT

Kapanma sırasında kapanış kenarlarında ve açılma sırasında ön panel ve destek arasında ezilme riski. Kapatma sırasında, kol girintilerini kullanarak yatağı yönlendirin. Mobilyanın açılma veya kapanma alanında herhangi bir kişi, hayvan veya nesne olmadığından emin olun.

NOT: Maksimum yük aşıldığında mobilya hasar görür. Tablo (5)'e göre maksimum yüke uyun.

NOT: Yatak çok nemli ise küf oluşur. Kapatmadan önce yatağı havalandırın.

NOT: Otomatik açma mekanizmasının işlevsel olarak bozulması halinde, açma işlemi opsiyonel acil durum kolu (4) ile yapılabilir. Acil durum kolu olmayan ya da farklı bir hasarı veya işlevsel bozukluğu olan ürünler için ürünü kullanmaya veya çalıştırmaya devam etmeyin, müşteri hizmetleri ile iletişime geçin.

Ελληνικά

Συναρμολόγηση

Η συναρμολόγηση και η εγκατάσταση πρέπει να πραγματοποιούνται αποκλειστικά από εξειδικευμένο προσωπικό με κατάλληλη εκπαίδευση και με γνώσεις και εμπειρία, το οποίο να μπορεί να αναγνωρίζει και να αποφεύγει κινδύνους που σχετίζονται με τις προς εκτέλεση εργασίες και τις επιπτώσεις τους.

Πριν τη συναρμολόγηση, εγκατάσταση και θέση σε λειτουργία του προϊόντος προσέξτε τις ξεχωριστές οδηγίες συναρμολόγησης (1), (2) και (3). Μπορείτε να βρείτε τις οδηγίες συναρμολόγησης με τη βοήθεια του κωδικού QR ή της διεύθυνσης στο Internet. Αν δεν είναι δυνατή η λήψη, ζητήστε της οδηγίες συναρμολόγησης από τον κατασκευαστή.
Λάβετε υπόψη τις ξεχωριστές οδηγίες για τα προαιρετικά εξαρτήματα.

ΠΡΟΕΙΔΟΠΟΙΗΣΗ

Κίνδυνος τραυματισμού από ανατροπή επίπλου. Ασφαλίστε το έπιπλο με τα δύο παρεχόμενα εξαρτήματα ασφαλείας σύμφωνα με τις οδηγίες συναρμολόγησης με δύναμη εξαγωγής 400 N ανά εξάρτημα ασφαλείας έναντι ανατροπής. Σε περίπτωση χρήσης βυσμάτων: Ενημερωθείτε από τον κατασκευαστή βυσμάτων σχετικά με τη δύναμη εξαγωγής των βυσμάτων.

732.22.287
[WS494]
HDE 06.08.2026

ΠΡΟΣΟΧΗ
Κίνδυνος τραυματισμού σε περίπτωση εσφαλμένης συναρμολόγησης της ασφάλειας: Το κρεβάτι μπορεί να κλείσει αυτόματα. Ελέγξτε τη σωστή λειτουργία της ασφάλειας σε κλειστή κατάσταση.

ΠΡΟΣΟΧΗ
Κίνδυνος τραυματισμού σε περίπτωση πολύ υψηλής αντοχής των αμορτισέρ αέρος: Το κρεβάτι μπορεί να κλείσει αυτόματα. Αντικαταστήστε το αμορτισέρ αέρος με αμορτισέρ αέρος μικρότερης αντοχής.

ΣΗΜΕΙΩΣΗ: Χρησιμοποιείτε μόνο γνήσια αμορτισέρ αέρος, τα οποία προβλέπονται από τον κατασκευαστή για το προϊόν αυτό.

Σύσταση: Κάντε μια οπή για ξεκλείδωμα ανάγκης (4), ώστε να είναι δυνατό το άνοιγμα σε περίπτωση βλάβης ή εσφαλμένης λειτουργίας του μηχανισμού ανοίγματος.

Χειρισμός

Αυτό το προϊόν μπορεί να χρησιμοποιηθεί από παιδιά ηλικίας από 8 ετών και άνω και από άτομα με μειωμένες σωματικές, αισθητηριακές ή διανοητικές ικανότητες ή έλλειψη γνώσης ή εμπειρίας, εφόσον έχουν λάβει οδηγίες για την ασφαλή χρήση και τον χειρισμό του προϊόντος και κατανοούν τους σχετικούς κινδύνους. Δεν επιτρέπεται τα παιδιά να παίζουν με το προϊόν. Ο καθαρισμός και η συντήρηση δεν πρέπει να γίνεται από παιδιά χωρίς καθοδήγηση/επίβλεψη. Επισκευές επιτρέπονται μόνο από εξειδικευμένο προσωπικό.

ΠΡΟΣΟΧΗ
Κίνδυνος σύνθλιψης στις ακμές κλεισίματος κατά το κλείσιμο και μεταξύ της μπροστινής πλάκας και της βάσης κατά το άνοιγμα. Τραβήξτε το κρεβάτι κατά το κλείσιμο από τις εσοχές λαβής. Βεβαιωθείτε ότι δεν υπάρχουν άτομα, ζώα ή αντικείμενα στην περιοχή ανοίγματος ή κλεισίματος του επίπλου.

ΣΗΜΕΙΩΣΗ: Ζημιά του επίπλου σε περίπτωση υπέρβασης του μέγιστου βάρους. Τηρείτε το μέγιστο βάρος σύμφωνα με τον πίνακα (5).

ΣΗΜΕΙΩΣΗ: Σχηματισμό μούχλας εξαιτίας πολύ υψηλής υγρασίας του στρώματος. Αερίστε το στρώμα πριν το κλείσιμο.

ΣΗΜΕΙΩΣΗ: Σε περίπτωση βλάβης λειτουργίας του μηχανισμού ανοίγματος: Το άνοιγμα είναι δυνατό μέσω του προαιρετικού ξεκλειδώματος ανάγκης (4). Εάν το προϊόν δεν διαθέτει ξεκλείδωμα ανάγκης και έχει υποστεί άλλη ζημιά ή βλάβη λειτουργίας: μην συνεχίσετε να χρησιμοποιείτε ή να λειτουργείτε το προϊόν, επικοινωνήστε με την υπηρεσία εξυπηρέτησης πελατών.

德语

安装

装配和安装只能由专家进行。负责此类工作的专家必须经过充分的专业培训，掌握足够的专业知识和丰富的经验，了解并能避免与工作及其结果相关的危险。

在产品组装、安装和调试之前，请注意单独的安装说明 (1), (2) 和 (3)。安装说明可通过二维码或互联网地址在互联网上获取。如果无法下载，请向制造商索取安装说明。
请遵循可选配件的单独说明。

警告
家具倾倒引起伤害的风险！根据安装说明，使用两个封闭的安全支架（每个安全支架均具有 400 N 的拉拔力），防止家具倾倒。使用墙面插头时，请向墙面插头厂家询问墙面插头的拉拔力。

小心
如果锁安装不正确，有受伤的风险：床可以自行打开。检查锁闭时是否正常工作。

小心
气缸支撑的承重过大引起的受伤风险：床会闭合。更换为另一个承重低的气缸支撑。

注意：本产品仅使用制造商提供的原装气缸支撑。

建议：钻孔用于紧急释放 (4)，以便在自动开启装置损坏或发生故障时开启。

操作

本产品可由 8 岁以上的儿童和身体、感官或精神能力受限或知识或经验不足的人士使用，但他们必须已接受安全使用和处理本产品的指导，并了解相关风险。儿童不得玩弄该产品。儿童不得在没有指导/监督的情况下进行清洁和维护。维修工作只能由专业人员进行。

小心
关闭时，关闭边缘有挤压风险；打开时，前面板和支撑之间有挤压风险。关闭时使用内嵌拉手使床慢慢闭合。确保打开或关闭家具的区域内没有人员、动物或物体。

注意：如果超过最大承重，家具会遭到损坏。注意表 (5) 中的最大载荷。

注意：如果床垫太潮，模具会发生变形。关闭之前，先对床垫进行通风。

注：在自动开启装置功能受损的情况下：可以使用可选的紧急脱扣器 (4) 打开。对于没有紧急释放或其他损坏或功能受损的产品：请勿继续使用或操作该产品，请联系客户服务部门。

독일어

설치

조립 및 설치는 작업 및 작업 결과와 관련하여 발생할 수 있는 위험 요인을 인식하고 피할 수 있는 적절한 수준의 전문 교육, 지식 및 경험이 있는 전문가만 수행할 수 있습니다.

제품을 조립, 설치 및 시운전하기 전에 별도의 설치 설명서 (1), (2) 과 (3)를 참고하십시오. 설치 설명서는 QR코드 또는 인터넷 주소를 사용하여 인터넷에서 액세스할 수 있습니다. 다운로드할 수 없는 경우 제조업체에 설치 설명서를 요청하십시오. 액세서리 옵션은 별도의 지침을 따르십시오.

경고
가구가 넘어져서 부상을 입을 위험이 있습니다. 안전 브라켓당 당김력이 400N인 2개의 밀폐형 안전 브라켓을 사용하여 설치 설명서에 따라 가구가 넘어지지 않도록 고정하십시오. 월 플러그를 사용할 때는 월 플러그의 당김력에 대해 월 플러그 제조사에 문의하십시오.

주의
락이 잘못 설치된 경우 부상 위험: 침대가 저절로 열릴 수 있습니다. 닫았을 때 락이 올바르게 작동하는지 확인하십시오.

주의
가스 충전식 스트럿의 적재 하중이 충분하지 않으면 부상의 위험이 있습니다. 침대가 닫힐 수 있습니다. 가스 충전식 스트럿을 적재 하중이 더 작은 것으로 교체하십시오.

참고: 이 제품은 제조사가 제공하는 가스 충전식 스트럿 정품만 사용하십시오.

권장 사항: 자동 오픈 메커니즘의 손상 또는 오작동 시 열릴 수 있도록 홈이 파인 헤드(4)용 구멍을 뚫습니다.

작동

본 제품은 8세 이상의 어린이와 신체적, 감각적 또는 정신적 능력이 제한되어 있거나 지식이나 경험이 부족한 사람이 제품의 안전한 사용 및 취급에 대한 교육을 받고 관련 위험을 이해한 경우에만 사용할 수 있습니다. 어린이가 이 제품을 가지고 놀면 안됩니다. 어린이가 지시/감독 없이 청소 및 유지보수를 수행할 수 없습니다. 수리 작업은 자격을 갖춘 기술자만 수행할 수 있습니다.

주의
닫을 때 클로징 엣지에서, 열릴 때 전면 판넬과 서포트 사이에 짓눌림 위험이 있습니다. 닫을 때 핸들 매립을 사용하여 침대를 유도하십시오. 가구가 열리거나 닫히는 공간에 사람, 동물 또는 물체가 없는지 확인하십시오.

참고: 최대 하중을 초과하는 경우 가구가 손상됩니다. 표 (5)에 따른 최대 하중을 준수하십시오.

참고: 매트리스가 지나치게 축축하면 곰팡이가 생깁니다. 닫기 전에 매트리스를 바람이 통하는 곳에서 말리십시오.

참고: 자동 오픈 메커니즘의 기능이 손상된 경우: 옵션인 홈이 파인 헤드(4)를 사용하여 열 수 있습니다. 홈이 파인 헤드가 없거나 기타 손상 또는 기능 장애가 있는 제품의 경우: 제품을 계속 사용하거나 작동하지 말고 고객 서비스 센터에 문의하십시오.

日本語

取付

組立および設置は、十分な専門訓練を受け、認定を受けた知識および経験があり、作業および結果に関連する危険を回避できる専門家のみ実施してください。

本製品の組立、設置、作動前に取扱説明書(1)、(2)および(3)をよくお読みください。取扱説明書は、QRコードまたはインターネットアドレスを使用してオンラインでアクセスできます。ダウンロードが利用できない場合は、メーカーに取扱説明書をリクエストしてください。
オプションのアクセサリーについては、別途説明書に従ってください。

警告
家具転倒による負傷リスク。転倒防止のため、設置マニュアルに従って同梱の安全取付金具（張力 400N）2個で家具を固定してください。壁プラグをご利用の場合は、壁プラグの張力について壁プラグメーカーにお尋ねください。

注意
ロックが正しく取り付けられていない場合、ベッドが勝手に開いて怪我をすることがあります。閉じている場合は、ロックが正しく動作していることを確認してください。

注意
ガス支柱の荷重負荷が過度な場合、負傷リスクの原因となります：ベッドを閉めることができます。ガス支柱を荷重負荷の低いガス支柱に交換してください。

注：本製品には、メーカーが提供しているガス支柱（純正）を使用してください。

推奨事項：自動開放機構の破損や故障の際に開閉できるよう、緊急開放(4)用の下穴を開けます。

操作

本製品は、8歳以上のお子様、身体的、感覚的、精神的に制限のある方、または知識や経験が不十分な方でも、本製品の安全な使用と取り扱いについて指導を受け、関連リスクを理解している場合に限り、ご利用いただけます。お子様に本製品で遊ばせないでください。お子様は、指示/監督なしに清掃やメンテナンスを行うことはできません。修理作業は有資格者のみが行うことができます。

注意

閉じる際は閉まるエッジに、また開く際はフロントパネルとサポートの間で潰される危険性があります。閉じる際は、ハンドル収納でベッドに収納します。開閉する家具の周辺に人や動物、物がないことを確認してください。

注：最大負荷を超えた場合、家具が損傷します。最大荷重については、表(5)を順守してください。

注：マットレスが湿っている場合、カビが生えています。閉じる前に、マットレスの空気を抜いてください。

注：自動開閉機構に機能障害が発生した場合：オプションの緊急開放(4)を使用して開錠できます。緊急開放のない製品、またはその他の損傷や機能障害がある場合： 製品の使用や操作を中止し、カスタマーサービスにご連絡ください。

Tiếng Đức

Lắp đặt

Việc lắp ráp và lắp đặt chỉ có thể được thực hiện bởi các chuyên gia có đủ trình độ về đào tạo, kiến thức và kinh nghiệm chuyên môn để nhận biết và tránh các nguy cơ có thể phát sinh liên quan đến công việc của họ và kết quả thực hiện.

Vui lòng lưu ý các hướng dẫn lắp đặt riêng (1), (2) và (3) trước khi lắp ráp, lắp đặt và vận hành thử sản phẩm. Có thể truy cập hướng dẫn cài đặt trên Internet bằng cách sử dụng mã QR hoặc địa chỉ trang web. Nếu không thể tải xuống, vui lòng yêu cầu nhà sản xuất cung cấp hướng dẫn lắp đặt.
Vui lòng tuân theo hướng dẫn riêng đối với các phụ kiện tùy chọn.

CẢNH BÁO

Nguy cơ chấn thương do đồ đạc bị lật đổ. Cố định để đồ đạc không bị lật đổ theo hướng dẫn lắp đặt bằng cách sử dụng hai giá đỡ cố định kèm theo với lực kéo ra 400 N trên mỗi giá đỡ. Khi sử dụng phích cắm tường, vui lòng hỏi nhà sản xuất phích cắm tường về lực kéo ra của phích cắm tường.

THẬN TRỌNG

Nguy cơ chấn thương nếu khóa được lắp đặt không chính xác: Giường có thể tự mở. Kiểm tra xem khóa có hoạt động chính xác khi đóng hay không.

THẬN TRỌNG

Nguy cơ chấn thương do khả năng chịu tải quá mức của thanh chống chứa khí: Giường có thể đóng lại. Thay thanh chống chứa khí bằng thanh chống khác có khả năng chịu tải thấp hơn.

LƯU Ý: Chỉ sử dụng các thanh chống chứa khí ban đầu do nhà sản xuất cung cấp cho sản phẩm này.

Khuyến nghị: Khoan lỗ để nhả khẩn cấp (4) để có thể mở trong trường hợp cơ chế mở tự động bị hỏng hoặc trục trặc.

Vận hành

Sản phẩm này có thể sử dụng cho trẻ em từ 8 tuổi trở lên và những người bị hạn chế về thể chất, giác quan hoặc tâm thần hoặc không đủ kiến thức hoặc kinh nghiệm, miễn là họ đã được hướng dẫn sử dụng và xử lý sản phẩm an toàn cũng như hiểu các rủi ro liên quan. Trẻ em không được phép chơi đùa với sản phẩm. Trẻ em không được phép tiến hành vệ sinh và bảo trì mà không có hướng dẫn/giám sát. Công việc sửa chữa chỉ có thể được thực hiện bởi nhân viên có trình độ.

THẬN TRỌNG

Nguy cơ bị kẹt ở các cạnh đóng khi đóng cũng như giữa bảng điều khiển phía trước và giá đỡ khi mở. Dẫn hướng giường bằng hốc tay cầm khi đóng. Đảm bảo rằng không có người, động vật hoặc đồ vật nào ở trong khu vực mở hoặc đóng đồ đạc.

LƯU Ý: Hỏng hóc đồ đạc thất nếu vượt quá tải trọng tối đa. Quan sát tải trọng tối đa theo bảng (5).

LƯU Ý: Hình thành nấm mốc nếu nệm quá ẩm. Ép hết không khí ra khỏi nệm trước khi đóng.

LƯU Ý: Trong trường hợp chức năng của cơ chế mở tự động bị suy giảm: Có thể mở bằng cách sử dụng cơ chế nhả khẩn cấp tùy chọn (4). Đối với sản phẩm không có cơ chế nhả khẩn cấp hoặc hư hỏng hoặc suy giảm chức năng khác: Vui lòng không tiếp tục sử dụng hoặc vận hành sản phẩm và liên hệ với bộ phận dịch vụ khách hàng.

Bahasa Indonesia

Pemasangan

Perakitan dan pemasangan hanya dapat dilakukan oleh para ahli dengan tingkat pelatihan profesional yang memadai, serta pengetahuan dan pengalaman untuk mengenali dan menghindari bahaya yang mungkin timbul sehubungan dengan pekerjaan mereka dan hasilnya.

Harap perhatikan instruksi pemasangan yang terpisah (1), (2) dan (3) sebelum melakukan perakitan, pemasangan, dan uji coba produk. Instruksi pemasangan dapat diakses di Internet menggunakan kode QR atau alamat Internet. Jika tidak dapat dilakukan pengunduhan, mintalah instruksi pemasangan dari produsen. Harap ikuti petunjuk terpisah untuk aksesori opsional.

PERINGATAN

Risiko cedera karena furnitur terbalik. Pasang furnitur agar tidak terbalik sesuai dengan petunjuk pemasangan menggunakan dua braket penahan tertutup dengan gaya tarik 400 N per braket penahan. Saat menggunakan angkur dinding, tanyakan kepada produsen angkur dinding tentang gaya tarik angkur dinding.

PERHATIAN

Kunci yang tidak terpasang dengan benar akan menimbulkan risiko cedera: Tempat tidur dapat terbuka dengan sendirinya. Pastikan kunci terpasang degan benar ketika tertutup.

PERHATIAN

Risiko cedera karena kapasitas dukungan beban yang berlebihan dari penyangga berisi gas: Tempat tidur dapat menutup. Ganti penyangga berisi gas dengan penyangga lain yang menawarkan kapasitas dukungan beban lebih rendah.

CATATAN: Hanya gunakan penyangga berisi gas yang disediakan oleh produsen produk ini.

Rekomendasi: Lubang bor untuk pelepas darurat (4) agar dapat dibuka apabila mekanisme pembukaan otomatis mengalami kerusakan atau kegagalan fungsi .

Operasi

Produk ini dapat digunakan oleh anak-anak usia 8 tahun ke atas dan oleh orang yang mempunyai kemampuan fisik, sensorik, atau mental terbatas atau yang tidak mempunyai pengetahuan atau pengalaman yang memadai, asalkan mereka telah diberi petunjuk tentang cara penggunaan dan penanganan produk ini secara aman serta memahami risiko terkait. Anak-anak tidak diperbolehkan untuk bermain dengan produk ini. Anak-anak tidak diperbolehkan untuk melakukan pembersihan dan perawatan produk ini tanpa diberi petunjuk/diawasi. Pekerjaan perbaikan hanya boleh dilakukan oleh petugas yang berkompeten.

PERHATIAN

Risiko terhimpit pada tepi penutup ketika menutup dan antara panel depan dan penopang ketika membuka. Pandu tempat tidur menggunakan ceruk pegangan saat menutup. Pastikan tidak ada orang, binatang atau benda yang berada di area furnitur yang membuka atau menutup.

CATATAN: Akan timbul kerusakan furnitur jika melebihi beban maksimum. Perhatikan beban maksimum sesuai dengan tabel (5).

CATATAN: Akan timbul jamur jika matras terlalu lembap. Jemur matras sebelum ditutup.

CATATAN: Jika mekanisme pembukaan otomatis mengalami gangguan fungsional: Pelepas darurat opsional (4) dapat digunakan untuk membuka. Untuk produk tanpa pelepas darurat atau yang mengalami kerusakan lain atau gangguan fungsional: Hentikan penggunaan atau pengoperasian produk, hubungi layanan pelanggan.

เยอรมัน

การติดตั้ง

การประกอบและการติดตั้งต้องดำเนินการโดยผู้เชี่ยวชาญที่ได้รับการฝึกอบรมวิชาชีพ ความรู้ และประสบการณ์ในระดับที่เพียงพอเพื่อทราบเกี่ยวกับอันตรายและหลีกเลี่ยงอันตรายที่อาจเกิดขึ้นจากการทำงานและผลลัพธ์ที่ตามมา

โปรดสังเกตว่าจะมีคำแนะนำในการติดตั้งแยกต่างหาก (1) (2) และ (3) ก่อนการประกอบ การติดตั้ง และการเริ่มต้นใช้ผลิตภัณฑ์ สามารถดูคำแนะนำในการติดตั้งได้บนอินเทอร์เน็ต หลังจากสแกนรหัสคิวอาร์โค้ดหรือป้อนที่อยู่อินเทอร์เน็ต หากไม่สามารถดาวน์โหลดได้ โปรดขอคำแนะนำในการติดตั้งจากผู้ผลิต โปรดทำตามคำแนะนำเฉพาะของอุปกรณ์เสริมแต่ละรายการ

คำเตือน

เสี่ยงต่อการบาดเจ็บจากเฟอร์นิเจอร์ที่พลิกคว่ำ. ยึดเฟอร์นิเจอร์ไม่ให้พลิกคว่ำโดยปฏิบัติตามคำแนะนำการติดตั้ง โดยใช้ขายึดสองอันที่ให้มา ที่มีแรงดึง 400 N ต่อขายึด. เมื่อใช้ปลั๊กติดผนัง โปรดสอบถามผู้ผลิตปลั๊กติดผนังเกี่ยวกับแรงดึงของปลั๊กติดผนัง.

732.22.287
[WS494]
HDE 06.08.2026

ข้อควรระวัง
เสี่ยงที่จะได้รับบาดเจ็บหากติดตั้งตัวล็อคไม่ถูกต้อง: เตียงสามารถเปิดได้เอง ตรวจสอบว่าตัวล็อคทำงานได้อย่างถูกต้องเมื่อปิดแล้ว

ข้อควรระวัง
เสี่ยงต่อการบาดเจ็บอันเนื่องมาจากสตรัทแบบเติมก๊าซรับน้ำหนักได้มากเกินไป: เตียงอาจปิดได้ เปลี่ยนสตรัทแบบเติมก๊าซเป็นตัวใหม่ที่รับน้ำหนักได้น้อยลง

หมายเหตุ: ใช้เฉพาะสตรัทแบบเติมก๊าซของเดิมที่ผู้ผลิตจัดหาให้สำหรับผลิตภัณฑ์นี้

คำแนะนำ: เจาะรูเพื่อใช้ในกรณีที่ต้องปลดฉุกเฉิน (4) เพื่อให้เปิดได้ในกรณีที่กลไกการเปิดอัตโนมัติเสียหายหรือทำงานผิดปกติ

การดำเนินงาน

เด็กอายุตั้งแต่ 8 ขวบขึ้นไป รวมถึงผู้ที่มีข้อจำกัดทางร่างกาย ประสาทสัมผัสหรือจิตใจ หรือมีความรู้หรือประสบการณ์ไม่เพียงพออาจใช้ผลิตภัณฑ์นี้ได้ หากพวกเขาได้รับคำแนะนำในการใช้งานและการจัดการผลิตภัณฑ์อย่างปลอดภัยและเข้าใจถึงความเสี่ยงที่เกี่ยวข้อง ห้ามเด็กนำผลิตภัณฑ์มาเล่น ห้ามเด็กทำความสะอาดและบำรุงรักษาโดยไม่มีคำแนะนำ/การดูแลจากผู้ใหญ่ งานซ่อมอาจต้องดำเนินการโดยบุคลากรที่มีคุณสมบัติเหมาะสมเท่านั้น

ข้อควรระวัง
เสี่ยงจะถูกขอบที่ปิดอยู่หนีบนิ้วมือได้เมื่อปิดและเมื่อเปิด ซึ่งจุดที่ระวังคือบริเวณแผงด้านหน้าและส่วนรองรับ ควบคุมทิศทางเดียงโดยใช้ที่จับเมื่อปิด ตรวจสอบให้แน่ใจว่าไม่มีคน สัตว์ หรือสิ่งของใดๆ อยู่ในบริเวณช่องเปิดหรือปิดเฟอร์นิเจอร์

หมายเหตุ: เกิดความเสียหายต่อเฟอร์นิเจอร์หากเกินน้ำหนักบรรทุกสูงสุด พึงระวังว่าน้ำหนักบรรทุกสูงสุดต้องตรงตามตาราง (5)

หมายเหตุ: เกิดเชื้อราหากที่นอนชื้นเกินไป นำที่นอนไปผึ่งลมให้แห้งก่อนปิด

หมายเหตุ: หากกลไกการเปิดอัตโนมัติทำงานบกพร่อง: สามารถเปิดได้โดยใช้ปุ่มปลดฉุกเฉินเสริม (4) สำหรับผลิตภัณฑ์ที่ไม่มีปุ่มปลดฉุกเฉินหรือเกิดความเสียหายอื่นๆ หรือฟังก์ชันต่างๆ ทำงานด้อยลง: อย่าใช้หรือใช้งานผลิตภัณฑ์ต่อ โปรดติดต่อฝ่ายบริการลูกค้า

الألمانية

التركيب

يجب أن تُجرى أعمال التجميع والتركيب فقط على أيدي الخبراء الذين لديهم مستوى كافٍ من التدريب المتخصص والمعرفة والخبرة لإدراك المخاطر التي قد تطرأ فيما يتعلق بعملهم ونتائجه وتجنُّبها.

يرجى مراعاة تعليمات التركيب المنفصلة (١)، و(٢)، و(٣) قبل تجميع المنتج أو تركيبه أو تشغيله. يمكن الوصول إلى تعليمات التركيب باستخدام رموز الاستجابة السريعة أو عنوان الإنترنت. فان تعذر التحميل، يرجى طلب تعليمات التركيب من الجهة المصنعة.
يُرجى اتباع التعليمات المنفصلة للملحقات الاختيارية.

تحذير
خطر الإصابة جراء انقلاب الأثاث. ينبغي تأمين الأثاث من السقوط وفقًا لتعليمات التركيب باستخدام كتيفتي التثبيت المرفقتين بقوة سحب قدرها ٤٠٠ نيوتن لكل كتيفة تثبيت. عند استخدام مسامير التثبيت في الحائط، اسأل الشركة المصنِّعة لتلك المسامير عن قوة سحبها.

تنبيه
خطر الإصابة في حالة تركيب القفل بشكل غير صحيح: السرير قد يفتح من تلقاء نفسه. تأكد بأن القفل يعمل بكفاءة عند إغلاقه.

تنبيه
خطر الإصابة نتيجة القدرة الزائدة للحامل الانضغاطي المملوء بالغاز: يمكن غلق السرير. استبدل الحامل الانضغاطي المملوء بالغاز بآخر يوفر قدرة تحميل أقل.

ملحوظة: مسموح فقط باستخدام الحامل الانضغاطي المملوء بالغاز الأصلي الذي توفره الشركة المصنِّعة لهذا المنتج.

توصية: قم بثقب فتحة للفتح الطارئ (٤) لإتاحة الفتح في حالة تلف أو تعطل آلية الفتح التلقائي.

التشغيل

يمكن استخدام هذا المنتج من قبل الأطفال بدءًا من عمر ٨ سنوات والأشخاص ذوي القدرات الجسدية أو الحسية أو العقلية المحدودة أو الذين لديهم معرفة أو خبرة محدودة ، شريطة تدريبهم على الاستخدام الآمن للمنتج والتعامل معه وفهم المخاطر المرتبطة به. لا يسمح للأطفال اللعب بالمنتج. لا يسمح للأطفال بالقيام بأعمال التنظيف والصيانة بدون تعليمات / إشراف. لا يجوز تنفيذ أعمال الإصلاح إلا من قبل موظفين مؤهلين.

تنبيه
خطر السحق بين الحواف عند الاغلاق أو بين اللوحة الأمامية والدعامة عند الفتح. يجب توجيه السرير باستخدام تجاويف المقبض عند الغلق. تأكد من عدم وجود أشخاص أو حيوانات أو أغراض في المكان عند فتح أو غلق أثاث.

ملحوظة: يتلف الأثاث عند تجاوز الحمولة القصوى. انتبه إلى الحمولة القصوى طبقا لجدول (٥).

ملحوظة: يتشكّل العفن إذا كانت المرتبة رطبة جدًا. يجب تهوية المرتبة قبل الإغلاق.

ملحوظة: في حالة تعطل آلية الفتح التلقائي: يمكن الفتح باستخدام الفتح الطارئ الاختياري (٤). بالنسبة للمنتج الغير مشتمل على خاصية الفتح الطارئ أو في حالة التلف أو الأعطال: توقف عن استخدام المنتج أو تشغيله وتواصل مع خدمة العملاء.

© 2026 by Häfele SE & Co KG · www.hafele.com · info@haefele.de
Adolf-Häfele-Str. 1 · 72202 Nagold · Germany